Vernis Blend
ééngreeps wastafelmengkraan 70 CoolStart met afvoerplug
Oppervlak: **chroom** Artikelnummer: **71598000**

Beschrijving

- ComfortZone: 70
- voorsprong uitloop 89 mm
- uitloophoogte: 71 mm
- greepvariant: rechte greep
- vaste uitloop
- straalsoort: normale straal
- verstelbare perlator
- maximale doorstroomhoeveelheid bij 3 bar: 5 l/min
- keramisch kardoes
- push-open afvoergarnituur G 1¼
- materiaal afvoergarnituur: synthetisch
- koud water met de greep in de middenpositie, bespaart energie en kosten
- EU taxonomie: max 6l/min - draagt substantieel bij aan duurzaamheid
- Kiwa K6161_Mechanical Mixers EN817

Artikeldetails

Vrijblijvende advies verkoopprijs excl. BTW	75,85 €
Vrijblijvende advies verkoopprijs incl. BTW	91,78 €

Technologie

CoolStart · AirPower · EcoSmart · Comfort Zone

Productfoto

Maattekening

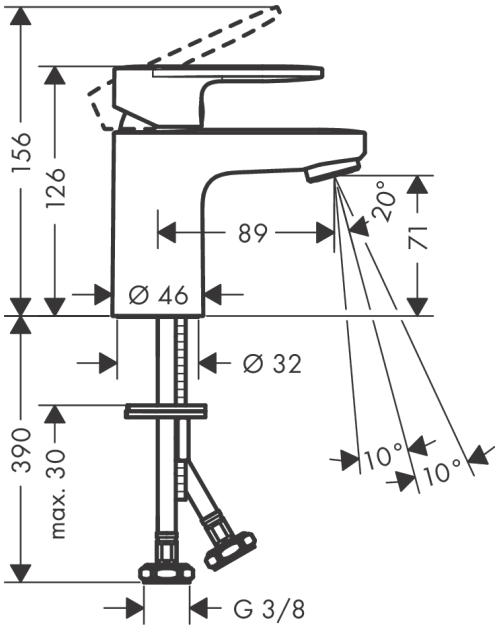

Vernis Blend
ééngreeps wastafelmengkraan 70 CoolStart met afvoerplug
Oppervlak: **chroom** Artikelnummer: **71598000**

Doorstroomdiagram

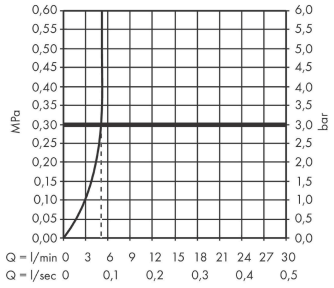

Vernis Blend
ééngreeps wastafelmengkraan 70 CoolStart met afvoerplug
Oppervlak: **chroom** Artikelnummer: **71598000**

Explosietekening

Bouwjaar: **>02/22**

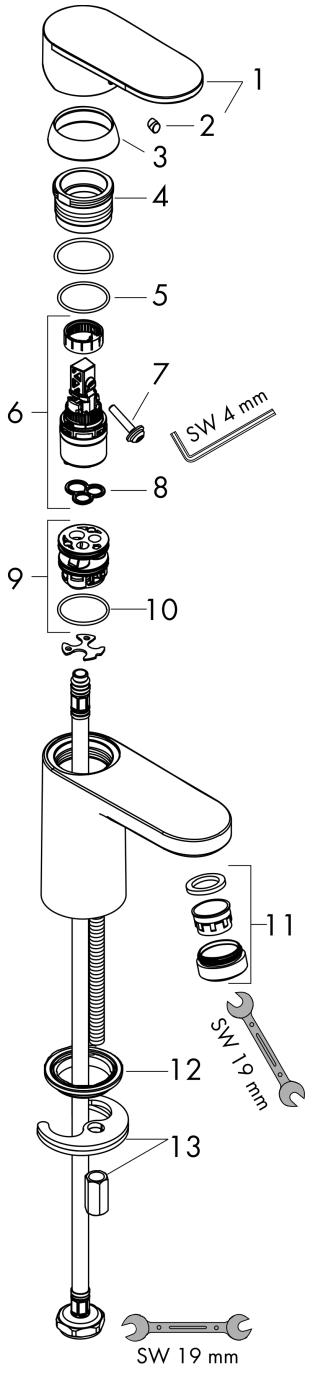

Vernis Blend
ééngreeps wastafelmengkraan 70 CoolStart met afvoerplug
Oppervlak: **chroom** Artikelnummer: **71598000**

Reserveonderdelenlijst

Bouwjaar: **>02/22**

Regel	Beschrijving	Artikelnummer	Prijs incl. BTW	VE
1	greep	94208000	-	1
2	greepstop	96338000	3,51 €	1
3	afdekkap	93680000	9,08 €	1
4	moer	93681000	19,72 €	1
5	O-ring 24x1,5	98434000	3,51 €	1
6	kardoes compl.	97685000	61,71 €	1
7	borgschroef	95140000	5,69 €	1
8	dichting	98865000	30,49 €	1
9	kardoesadapter	95975000	9,08 €	1
10	O-ring 23x2	98398000	3,51 €	1
11	perlator zwenkbaar M24x1 (5 l/min)	93834000	19,72 €	1
12	dichting Ø 42	98722000	5,69 €	1
13	schachtbevestigingsset compl.	96016000	30,49 €	1
a	Afvoerplug Push-Open	50105000	-	1