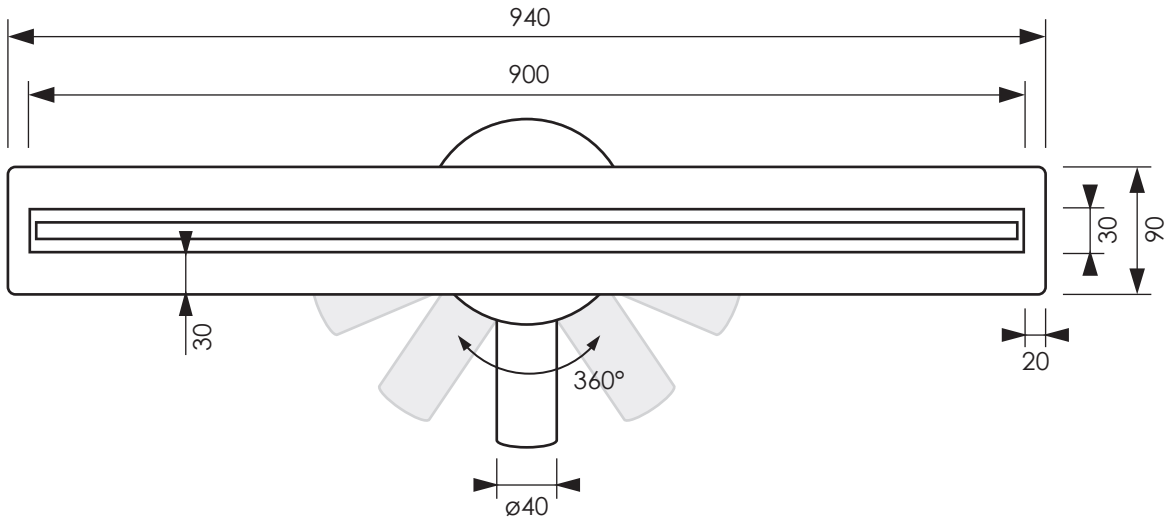
940
900
30
90
30
20
360°
ø40

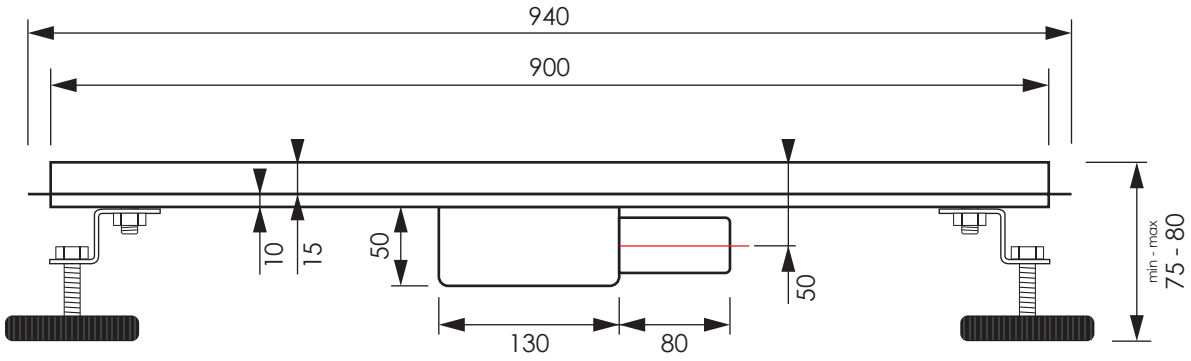
940
900
10
15
50
50
130
80
min - max
75 - 80