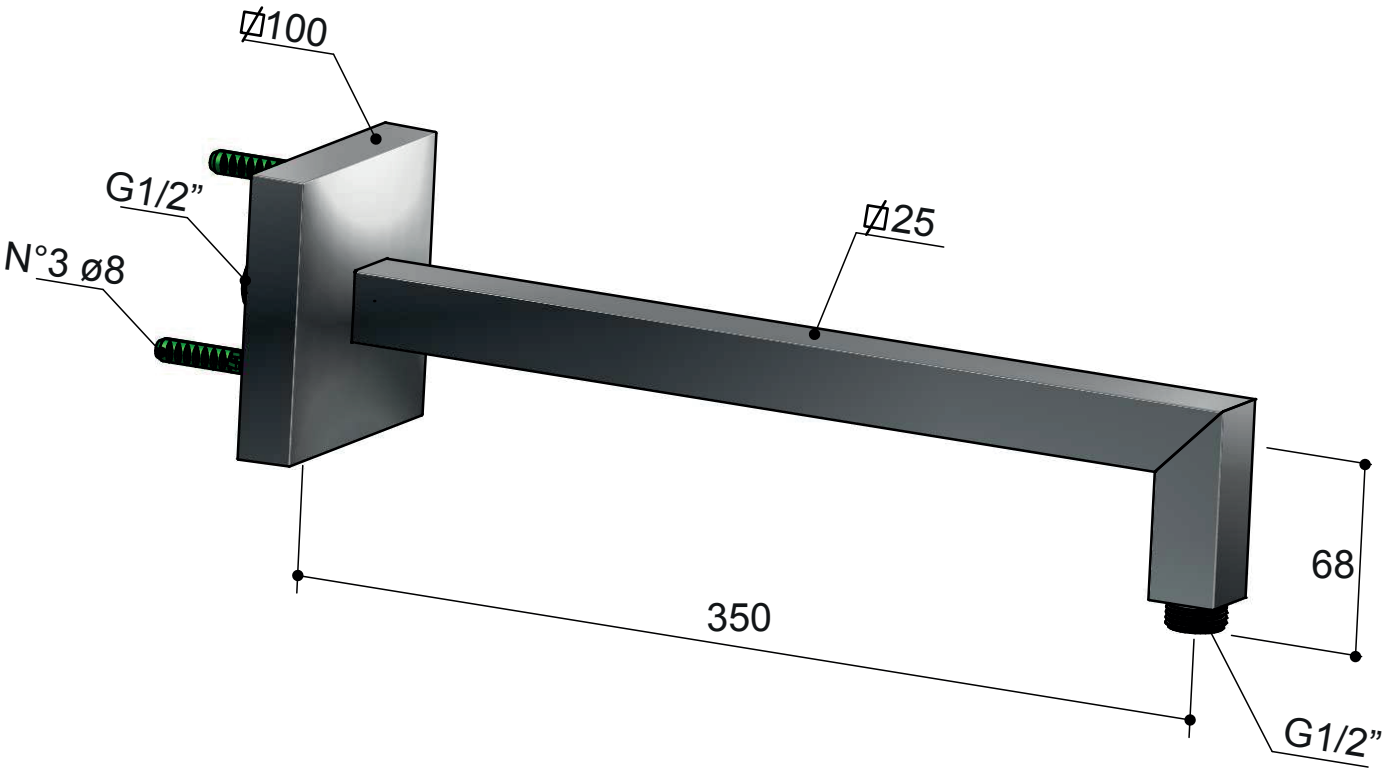
Ø100
G1/2”
N°3 ø8
Ø25
68
350
G1/2”