Focus M42
ééngreeps keukenmengkraan 220
Oppervlak: **rvs look** Artikelnummer: **71802800**

Beschrijving

- draaibereik 360°
- normale straal
- maximale doorstroomhoeveelheid bij 3 bar: 10 l/min
- keramisch kardoes
- eenvoudige montage dankzij de G ⅜ flexibele aansluitslangen
- Kiwa K6161_Mechanical Mixers EN817

Artikeldetails

Vrijblijvende advies verkoopprijs excl. BTW	302,60 €
Vrijblijvende advies verkoopprijs incl. BTW	366,15 €

Technologie

Productfoto

Maattekening

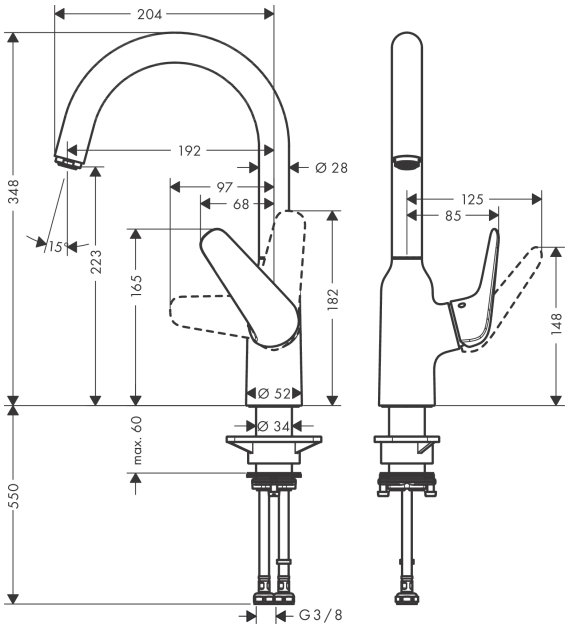

Doorstroomdiagram

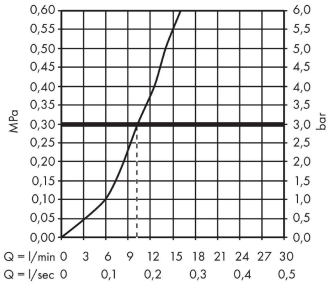

Focus M42
ééngreeps keukenmengkraan 220
Oppervlak: **rvs look** Artikelnummer: **71802800**

Explosietekening

Bouwjaar: **>10/18**

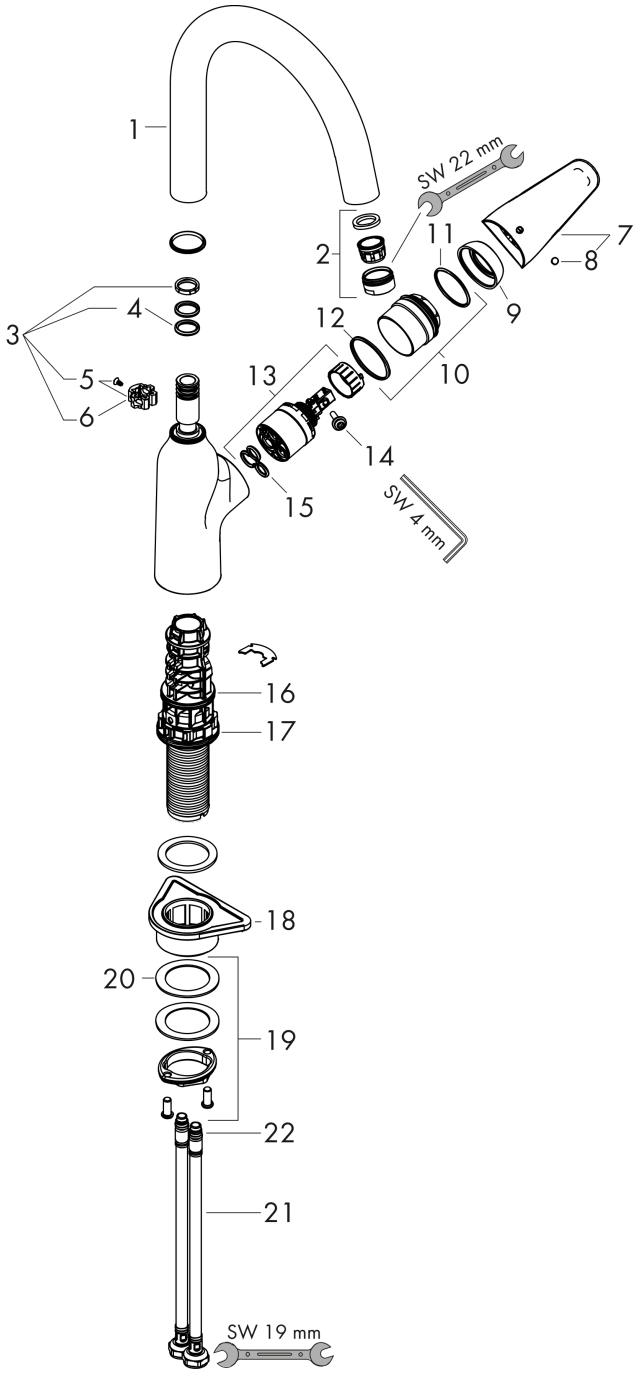

Focus M42
ééngreeps keukenmengkraan 220
Oppervlak: **rvs look** Artikelnummer: **71802800**

Reserveonderdelenlijst

Bouwjaar: **>10/18**

Regel	Beschrijving	Artikelnummer	Prijs incl. BTW	VE
1	uitloop compl.	93347800	262,69 €	1
2	perlator M24x1 (15 l/min)	13913800	24,20 €	1
3	dichtingsset	92646000	19,72 €	1
4	O-Ring 14x2,5	98189000	3,51 €	1
5	schroef	97662000	9,08 €	1
6	axialring	97558000	3,51 €	1
7	greep	93344800	-	1
8	greepstop	96338000	3,51 €	1
9	afdekkap	97406800	30,49 €	1
10	moer	93346000	48,16 €	1
11	O-Ring 32x2	98193000	3,51 €	1
12	O-ring 36x2	98156000	3,51 €	1
13	kardoes compl.	92730000	61,71 €	1
14	borgschroef	95140000	5,69 €	1
15	dichting	95008000	9,08 €	1
16	O-ring 38x2	98396000	3,51 €	1
17	O-ring 44x2,5	98162000	3,51 €	1
18	bevestigingsmateriaal	97523000	5,69 €	1
19	schachtbevestigingsset compl. (speciaal)	93253000	19,72 €	1
20	stelring	97548000	3,51 €	1
21	aansluitslang 600 mm M8x0,75 G3/8	96556000	24,20 €	1
22	O-ring 6,6x1,6	93019000	3,51 €	1