Pulsify Select S
douchesysteem 105 3jet Relaxation EcoSmart met Element en glijstang 90 cm
Oppervlak: **Mat zwart** Artikelnummer: **24271670**

Beschrijving

- bestaat uit: handdouche, douchethermostaat, douchestang, schuifstuk, doucheslang
- straalplaatoppervlak: 105 mm
- QuickClean: Kalkaanslag kun je eenvoudig met je vinger verwijderen
- straalsoort handdouche: PowderRain, IntenseRain, massagestraal
- minimale bedrijfsdruk: 1 bar
- maximale bedrijfsdruk: 10 bar
- handige straalkeuze via Select-knop
- temperatuur- en volumeregeling
- thermostaat: Ecostat Element
- EcoStop+-knop begrenst het waterverbruik op 6 l/min
- Veiligheidsblokkering bij 40°C
- SafetyFunctie: maximale warmwatertemperatuur vooraf instelbaar
- intrinsiek veilig tegen terugstroming
- schuifknop draaibaar op de buis voor links- of rechtsom draaien
- profielbuis: rond
- diameter glijstang: 22 mm
- buislengte: 959 mm
- boorafstand: 915 mm
- traploos in hoogte verstelbaar
- wandhouders gemaakt van kunststof
- lengte doucheslang: 1600 mm
- doucheslang met conische moer aan beide uiteinden
- draaikoppeling voorkomt dat de slang in de knoop raakt
- EU taxonomie: max. 8l/min
- Kiwa K11292_Thermostatic Mixers EN1111

Artikeldetails

Vrijblijvende advies verkoopprijs excl. BTW	426,50 €
Vrijblijvende advies verkoopprijs incl. BTW	516,07 €

Technologie

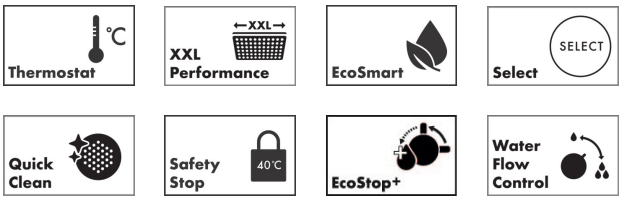

Pulsify Select S
douchesysteem 105 3jet Relaxation EcoSmart met Element en glijstang 90 cm
Oppervlak: **Mat zwart** Artikelnummer: **24271670**

Productfoto

Maattekening

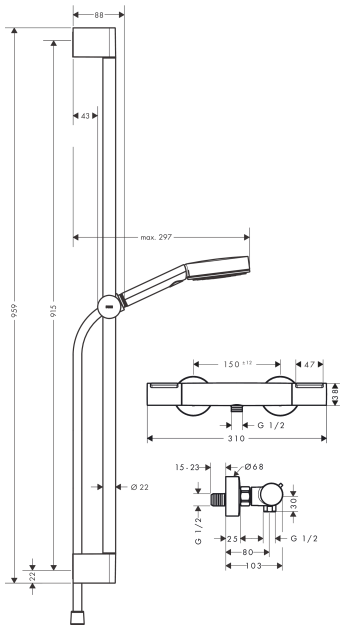

Doorstroomdiagram

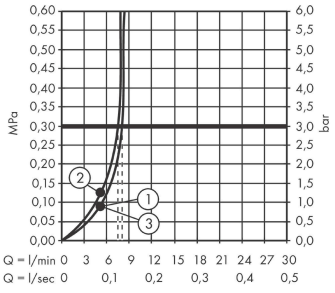

① PowderRain
② Massage
③ IntenseRain

De verbruikswaarden werden in overeenstemming met de praktijk met de bijbehorende armaturen (thermostaat/mengkraan/inbouwventiel) gemeten.

Pulsify Select S
douchesysteem 105 3jet Relaxation EcoSmart met Element en glijstang 90 cm
Oppervlak: **Mat zwart** Artikelnummer: **24271670**

Explosietekening

Bouwjaar: **>04/24**

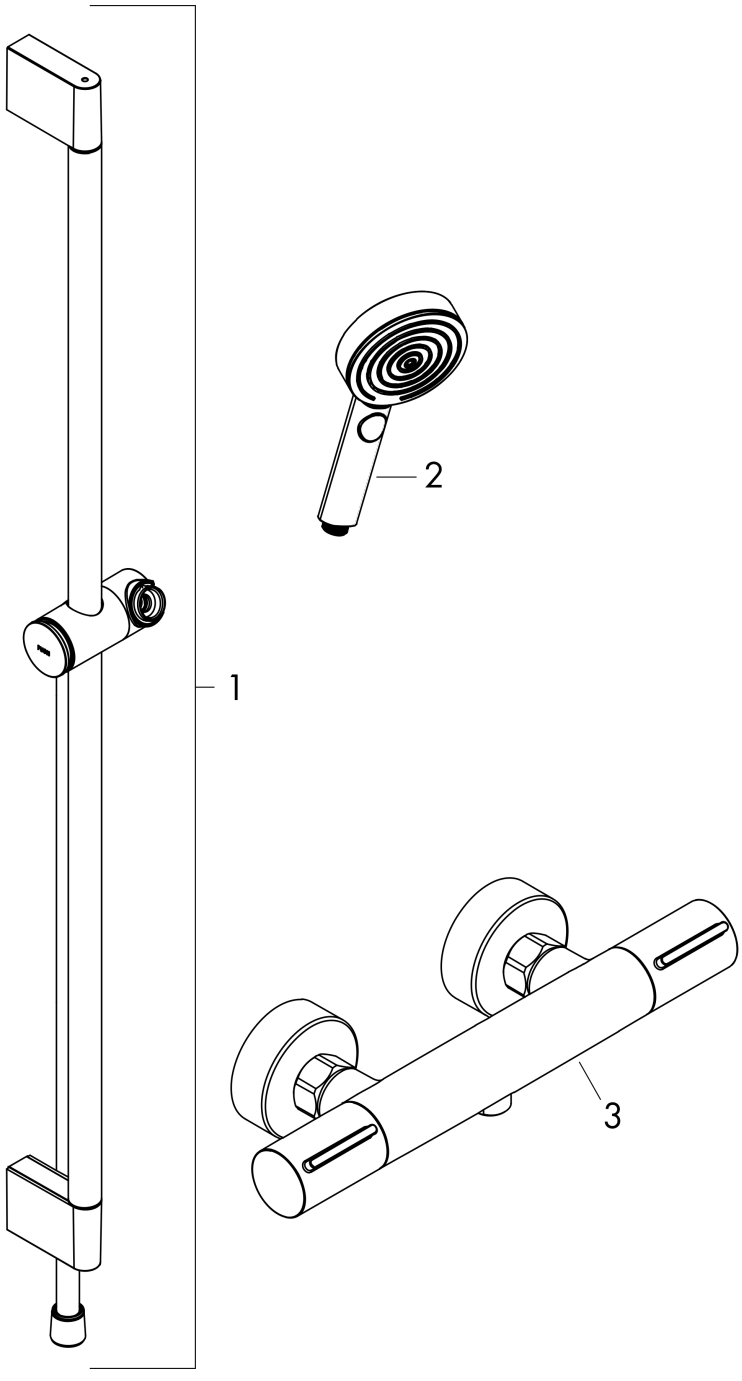

Pulsify Select S
douchesysteem 105 3jet Relaxation EcoSmart met Element en glijstang 90 cm
Oppervlak: **Mat zwart** Artikelnummer: **24271670**

Reserveonderdelenlijst

Bouwjaar: **>04/24**

Regel	Beschrijving	Artikelnummer	Prijs incl. BTW	VE
1	Glijstang	24401670	-	1
2	Handdouche	24111670	-	1
3	Thermostaat	13346670	-	1