BRAUER
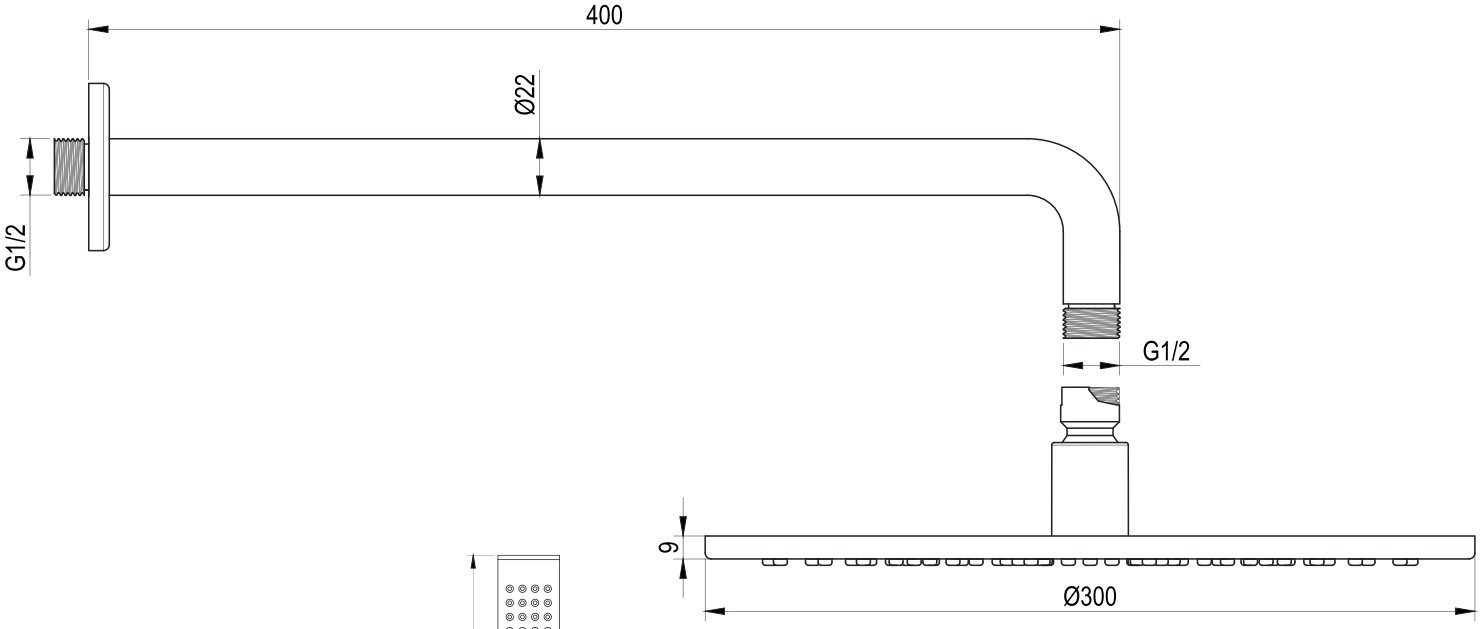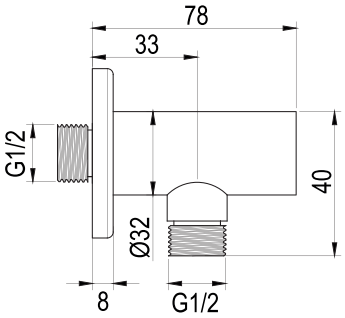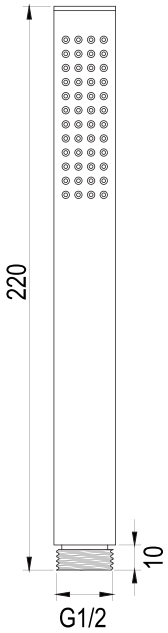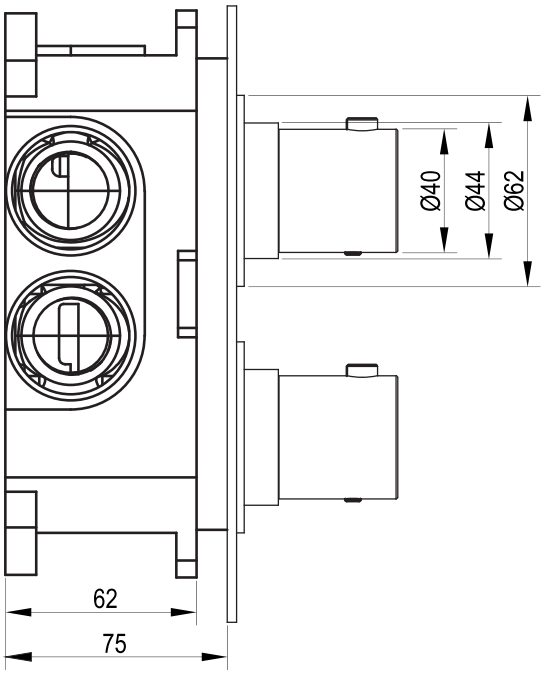
5-S-051