hansgrohe

Rainfinity
PowderRain hoofddouche 250 3jet met douche-arm
Oppervlak: **Brushed Bronze** Artikelnummer: **26232140**

Beschrijving

- bestaat uit: hoofddouche, wandaansluiting
- diameter straalplaat 250 mm
- PowderRain, Intense PowderRain, RainStream brede watervalstraal
- doorstroomhoeveelheid PowderRain-straal bij 3 bar: 20 l/min
- doorstroomhoeveelheid Intense PowderRain bij 3 bar: 18 l/min
- functie van: 12 l/min
- maximale doorstroomhoeveelheid bij 3 bar: 20 l/min
- voorsprong: 273 mm
- middelste straalschijf: 151 mm
- frame: metaal
- afdekplaat van aluminium
- oppervlak straalplaat: grafiet
- plafonddouche afneembaar voor reiniging
- douchekop is verticaal verstelbaar tussen 10-30°
- bediening van de 3 straalzones met 3 stopkranen of een omstelkraan met 3 uitgangen - zie montagehandleiding voor aansluitmogelijkheden

Artikeldetails

Vrijblijvende advies verkoopprijs excl. BTW	1.829,50 €
Vrijblijvende advies verkoopprijs incl. BTW	2.213,70 €

Technologie

XXL Performance

Quick Clean

Designprijzen

GOLD AWARD 2019

reddot award 2019 best of the best

GERMAN DESIGN AWARD WINNER 2020

Productfoto

Maattekening

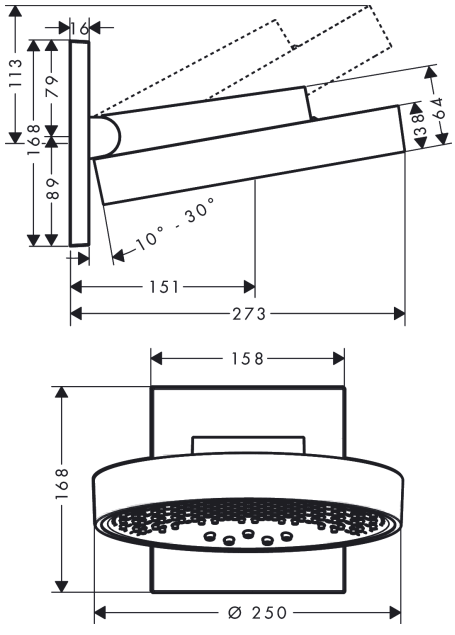

Rainfinity
PowderRain hoofddouche 250 3jet met douche-arm
Oppervlak: **Brushed Bronze** Artikelnummer: **26232140**

Doorstroomdiagram

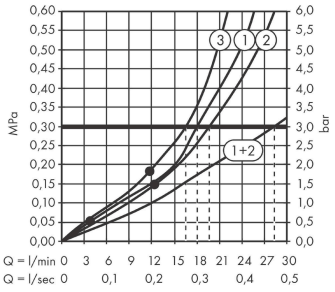

① Intense PowderRain
② PowderRain
③ RainStream brede watervalstraal

De verbruikswaarden werden in overeenstemming met de praktijk met de bijbehorende armaturen (thermostaat/mengkraan/inbouwventiel) gemeten.

Rainfinity
PowderRain hoofddouche 250 3jet met douche-arm
Oppervlak: **Brushed Bronze** Artikelnummer: **26232140**

Inbouwvoorbeeld

Rainfinity 360 3jet
26234XXX
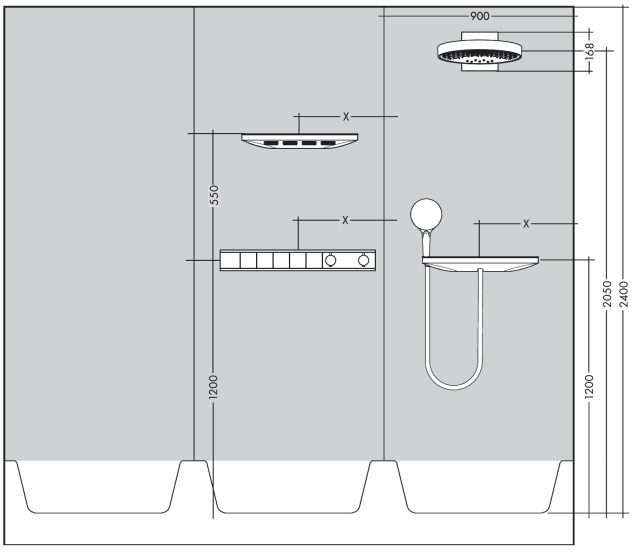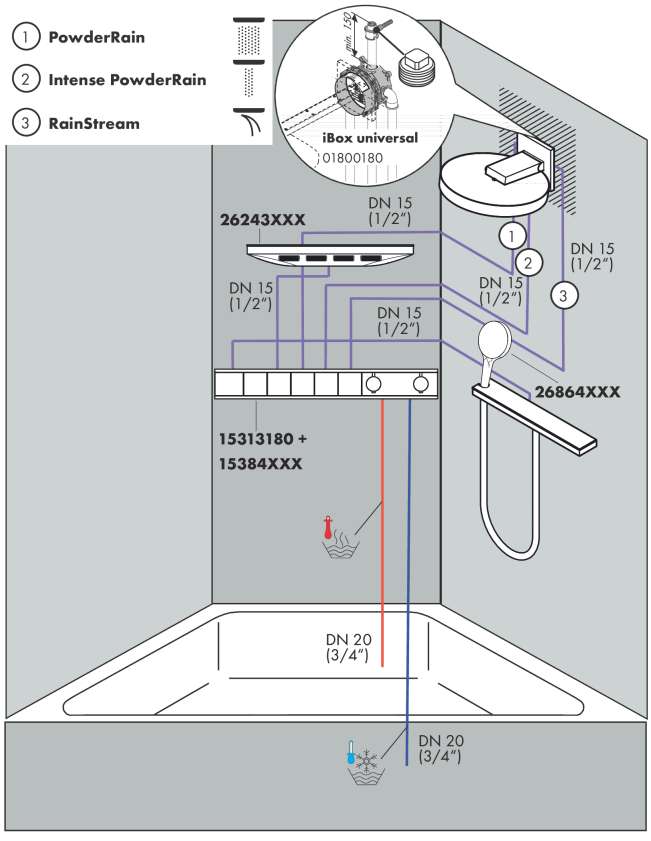
Rainfinity 250 3jet
26232XXX