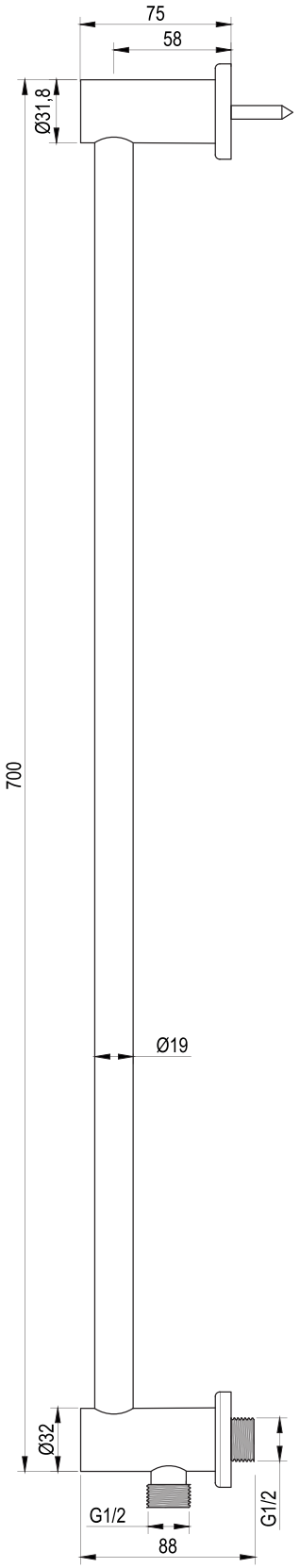
75
58
Ø31,8
700
Ø19
Ø32
G1/2
G1/2
88

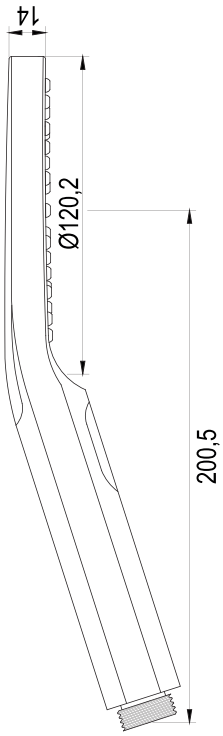
14
Ø120,2
200,5

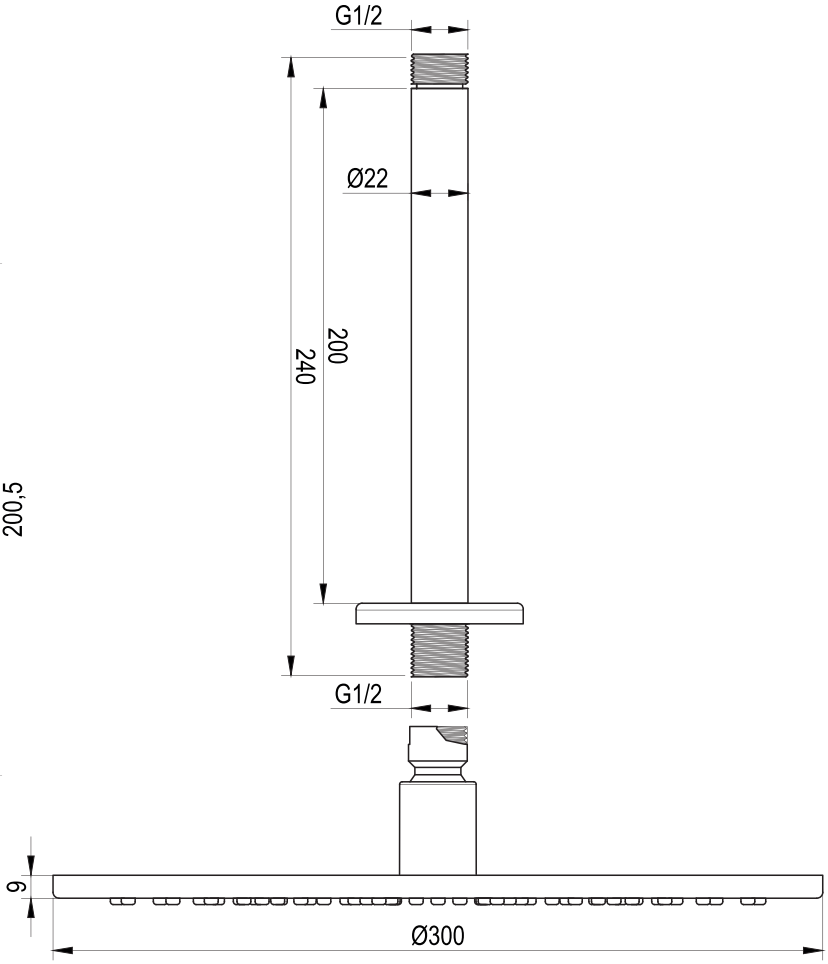
G1/2
Ø22
240
200
G1/2
9
Ø300

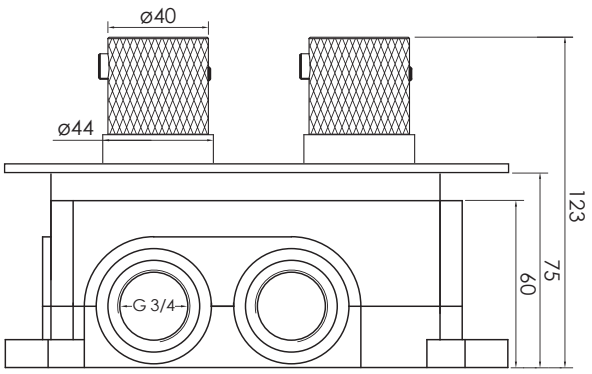
ø40
ø44
G 3/4
123
75
60

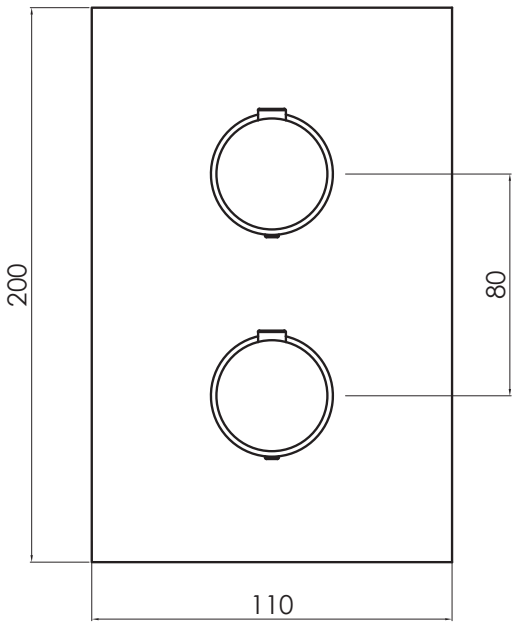
200
80
110