Pulsify S Puro
Showerpipe 260 1jet EcoSmart met thermostaat
Oppervlak: **Mat wit** Artikelnummer: **24223700**

Beschrijving

- bestaat uit: hoofddouche, handdouche, douchethermostaat, douchestang, schuifstuk, doucheslang
- hoofddouche Pulsify 260 1jet
- afmeting straalplaatoppervlak hoofddouche: 260 mm
- straalsoort hoofddouche: PowderRain
- oppervlak straalplaat: grafiet
- Snelle afvoer laat de hoofddouche leeglopen wanneer deze 10° of meer gekanteld is.
- afneembare douchekop
- functie van: 7 l/min
- straalsoort handdouche: PowderRain
- doorstroomhoeveelheid van handdouche bij 3 bar: 6 l/min
- maximale doorstroomhoeveelheid voor Showerpipe bij 3 bar: 8 l/min
- minimale bedrijfsdruk: 1,6 bar
- maximale bedrijfsdruk: 10 bar
- kogelgewricht: hoek hoofddouche verstelbaar
- in hoogte verstelbaar schuifstuk met vergrendelend push-schuifstuk
- schuifknop draaibaar op de buis voor links- of rechtsom draaien
- lengte douchearm hoofddouche: 460 mm
- draaibare douchearm
- thermostaat Ecostat Fine
- Veiligheidsblokkering bij 40°C
- SafetyFunctie: maximale warmwatertemperatuur vooraf instelbaar
- functies bediend met draaigreep
- Gelijktijdig gebruik door meerdere verbruikers niet mogelijk
- opbouwmontage
- hartafstand: 150 ± 12 mm
- hoogte van buis kan worden verkort
- intrinsiek veilig tegen terugstroming
- diameter glijstang: 22 mm
- 2 functies
- EU taxonomie: max. 8l/min
- Kiwa K11292_Thermostatic Mixers EN1111

Artikeldetails

Vrijblijvende advies verkoopprijs excl. BTW	1.017,85 €
Vrijblijvende advies verkoopprijs incl. BTW	1.231,60 €

Technologie

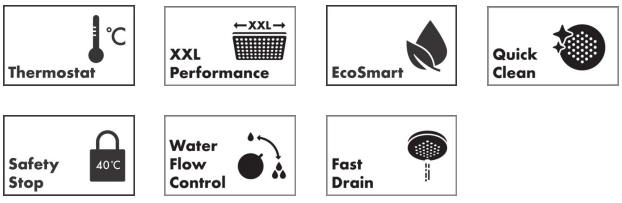

Pulsify S Puro
Showerpipe 260 1jet EcoSmart met thermostaat
Oppervlak: **Mat wit** Artikelnummer: **24223700**

Productfoto

Maattekening

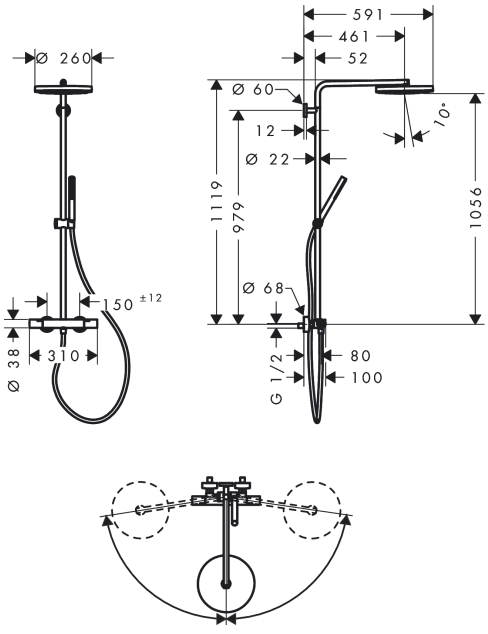

Doorstroomdiagram

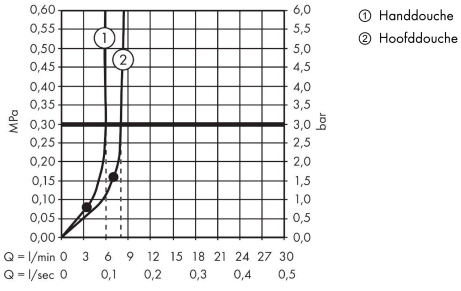

Pulsify S Puro
Showerpipe 260 1jet EcoSmart met thermostaat
Oppervlak: **Mat wit** Artikelnummer: **24223700**

Inbouwvoorbeeld

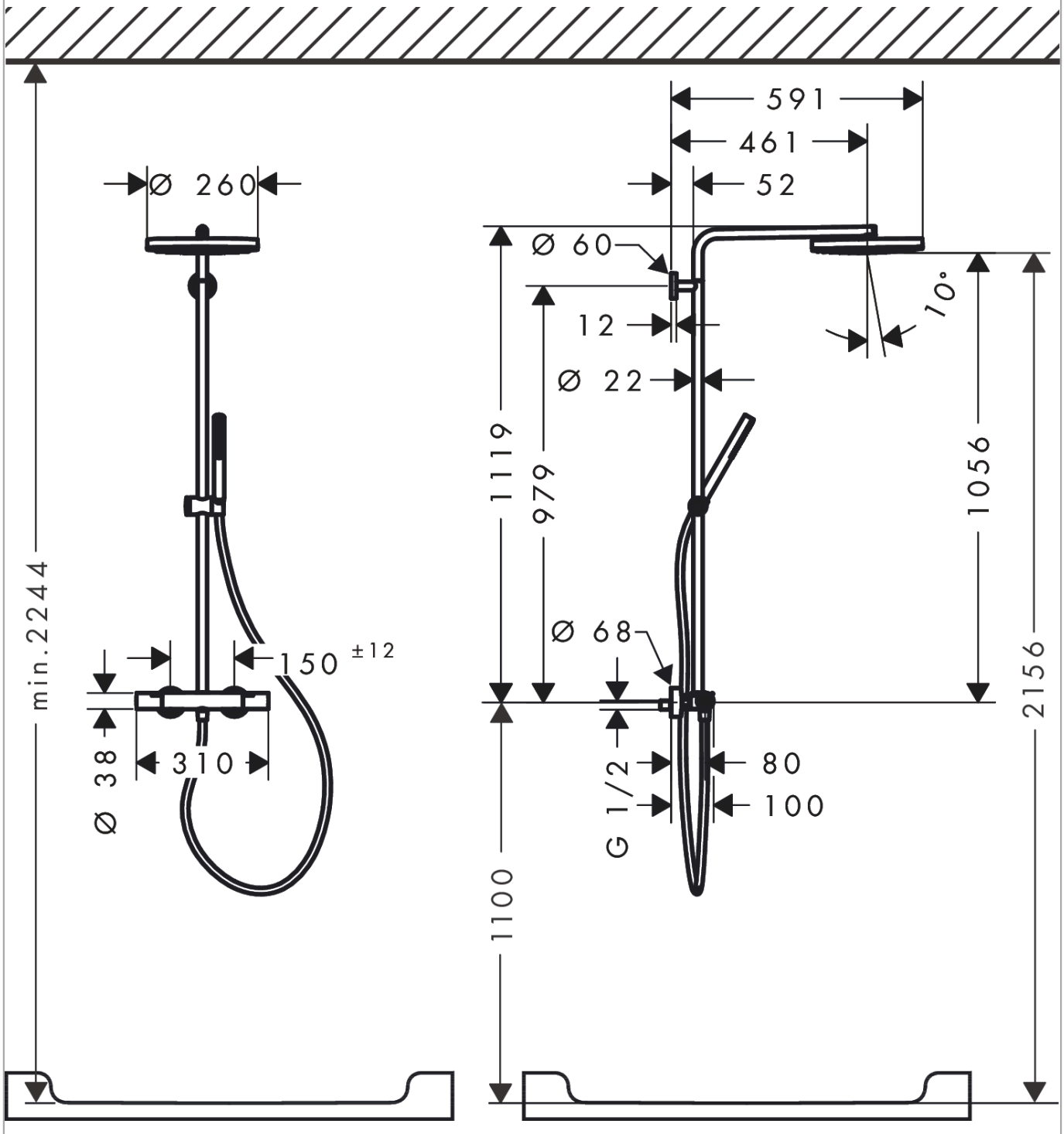

Pulsify S Puro
Showerpipe 260 1jet EcoSmart met thermostaat
Oppervlak: **Mat wit** Artikelnummer: **24223700**

Explosietekening

Bouwjaar: **>06/24**

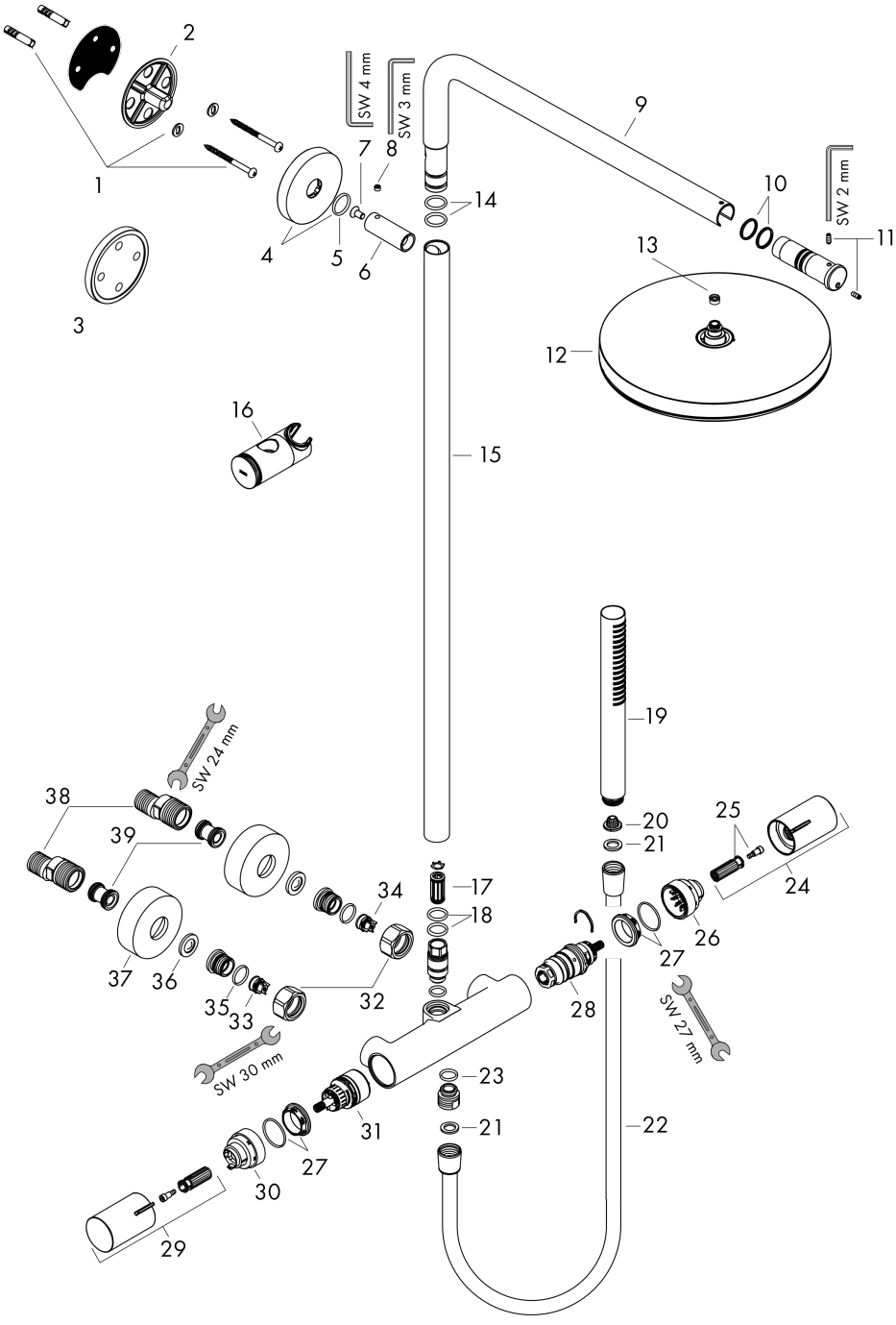

Pulsify S Puro
Showerpipe 260 1jet EcoSmart met thermostaat
Oppervlak: **Mat wit** Artikelnummer: **24223700**

Reserveonderdelenlijst

Bouwjaar: **>06/24**

Regel	Beschrijving	Artikelnummer	Prijs incl. BTW	VE
1	bevestigingsmateriaal	96179000	12,34 €	1
2	muurflans	95688000	30,49 €	1
3	opvulschijf 7 mm	95239000	15,00 €	1
4	rozet Ø 60 mm	95692700	29,65 €	1
5	O-ring 20x2,5	92602000	5,69 €	1
6	huls	92166700	58,32 €	1
7	schroef	92137000	5,69 €	1
8	inbusschroef M6x5	98447000	3,51 €	1
9	douche-arm compl.	94831700	202,43 €	1
10	O-ring 15x2	98163000	3,51 €	1
11	inbusschroef M4x10	97667000	3,51 €	1
12	Hoofdouche	94880700	534,58 €	1
13	doorstroombegrenzer	87874000	9,08 €	1
14	O-ring 17x2,5	98387000	3,51 €	1
15	stijgbuis 973 mm / Ø 22 mm	92468700	202,43 €	1
16	schuifstuk cpl.	93517700	92,57 €	1
17	slagdemper	95009000	9,08 €	1
18	O-ring 15x2,5	98131000	3,51 €	1
19	Handdouche	24126700	-	1
20	doorstroombegrenzer (6 l/min)	98094000	9,08 €	1
21	dichting	98058000	3,51 €	1
22	doucheslang Isiflex'B 1,60 m	28276700	-	1
23	O-ring 14x2	98129000	3,51 €	1
24	thermostaatgreep	87707700	72,24 €	1
25	greepadapter m. schroef	95843000	9,08 €	1
26	aanslagring	95839000	19,72 €	1
27	moer	98913000	19,72 €	1
28	temperatuur regeleenheid	98282000	108,54 €	1
29	greep	87706700	58,32 €	1
30	aanslagring voor bovendeel	95927000	30,49 €	1
31	bovendeel met omstelling	98283000	76,23 €	1
32	moeren set	96157700	45,74 €	1
33	terugslagklep (drukbestendig tot 2 MPa)	93136000	30,49 €	1
34	terugslagklep	96737000	30,49 €	1
35	O-ring 17x1,5	98137000	3,51 €	1
36	zeefdichting	96922000	9,08 €	1
37	rozet Ø 68 mm	96467700	29,65 €	1
38	S-koppelingenset (±12 mm)	94140000	48,16 €	1
39	slagdemper	96429000	5,69 €	1