PACO – TABLETTE INTEGRÉE – 120X46 SKU 930259

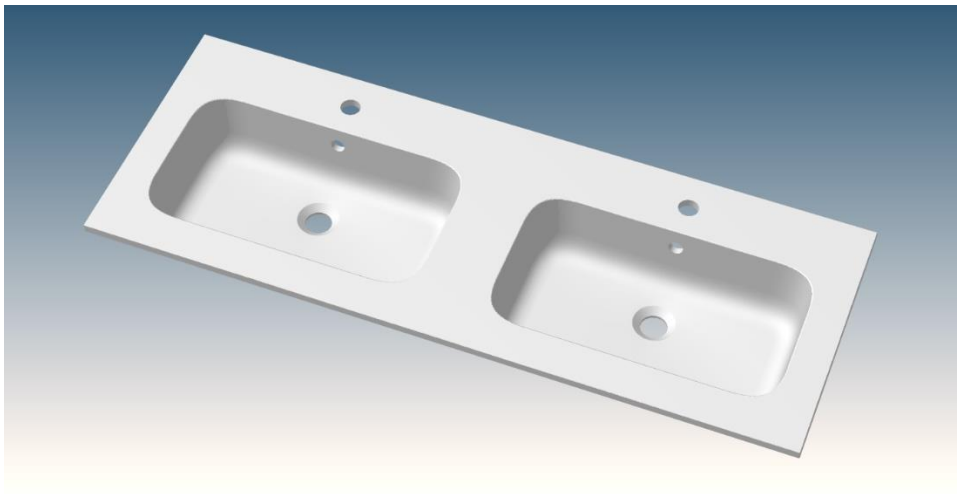

DIMENSIONS: **Longueur: 1200 mm**
Profondeur : 460 mm
Hoogte: 15 mm

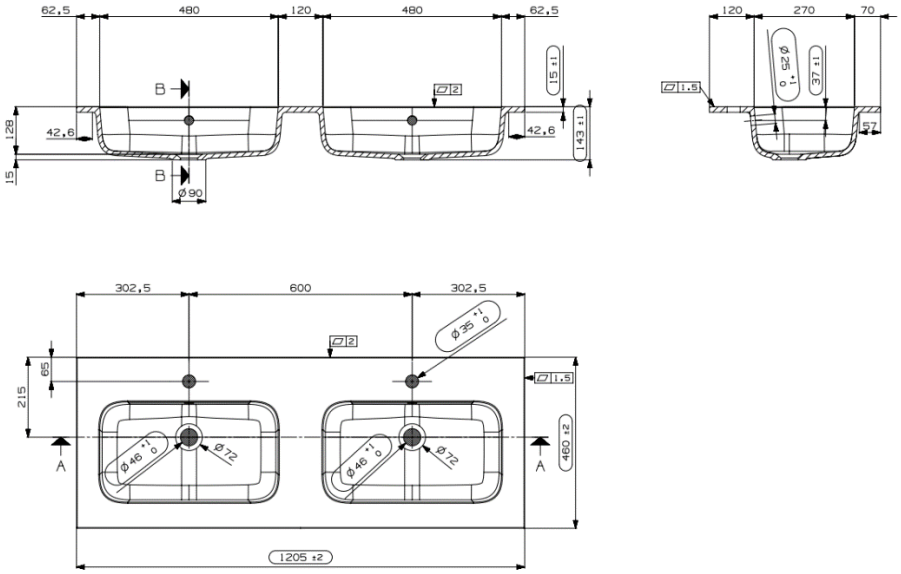

Type lavabo	Tablette – 2 lavabo
Materièle	Marbre composite
Couleur	Blanc mat
Montage	Tablette
Avec trou robinet	Oui
Avec trop-plein	Oui

Les dimensions, ainsi que l'assortiment peuvent subir des modifications sans avis préalable