PACO – GEÏNTEGREERDE TABLET – 200X46 SKU 930277

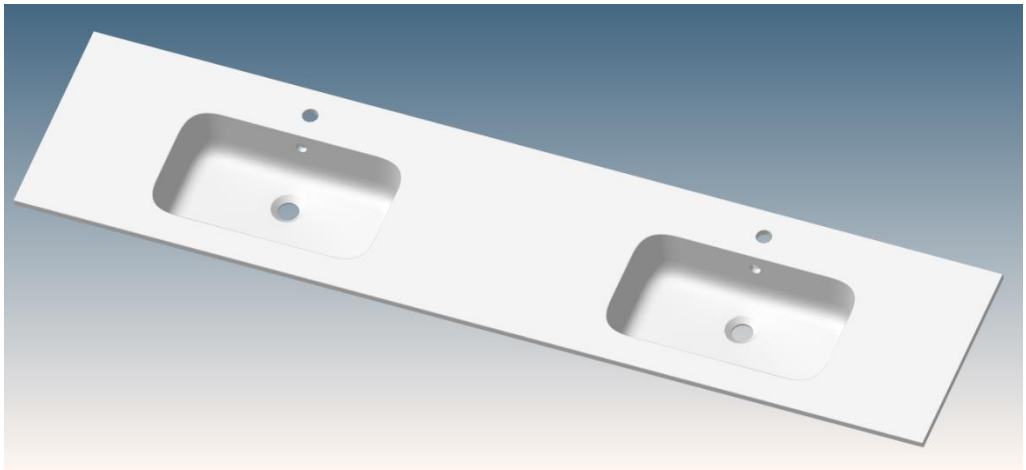

AFMETINGEN: **Lengte: 2000 mm**
Diepte: 460 mm
Hoogte: 15 mm

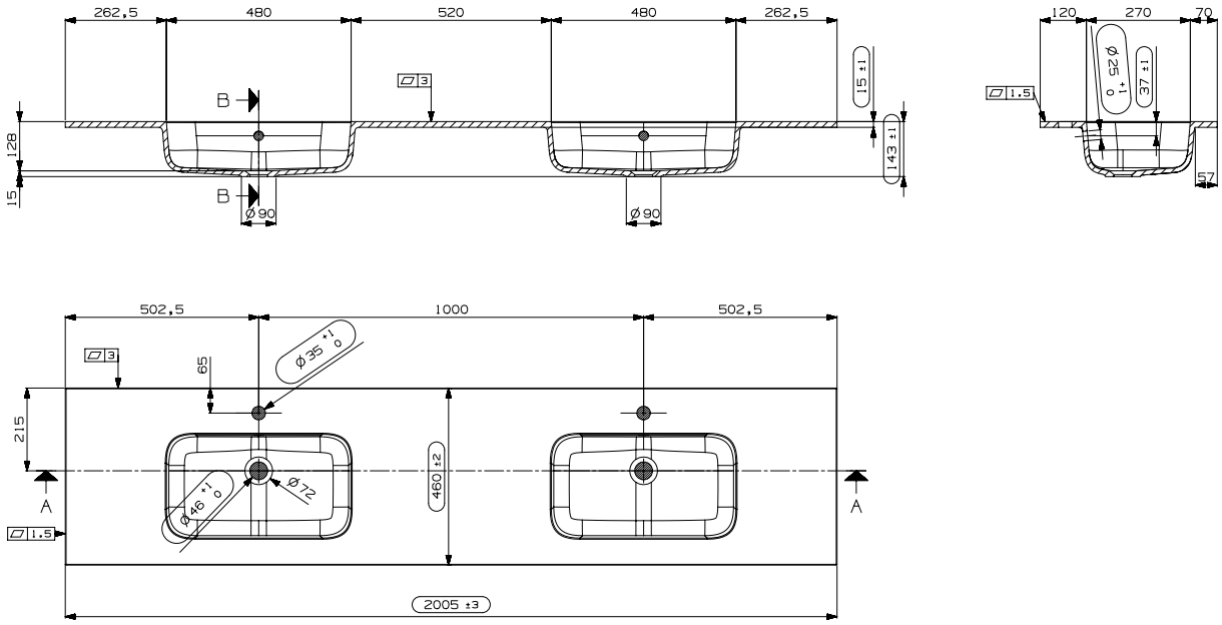

Type wastafel	Tablet – 2 wastafels
Materiaal	Kunstmarmer
Kleur	Glossy wit
Montage	Tablet
Met kraangat	2 kraangaten
Met overloop	Ja

Afmetingen en assortiment kunnen worden gewijzigd zonder voorafgaandelijk bericht