AURORA - LAVE-MAINS POUR ARMOIRE - 400 X 201 X 122 MM **SKU 929362**

DIMENSIONS:

Longueur: 400 mm
Profondeur: 201 mm
Hauteur: 122 mm

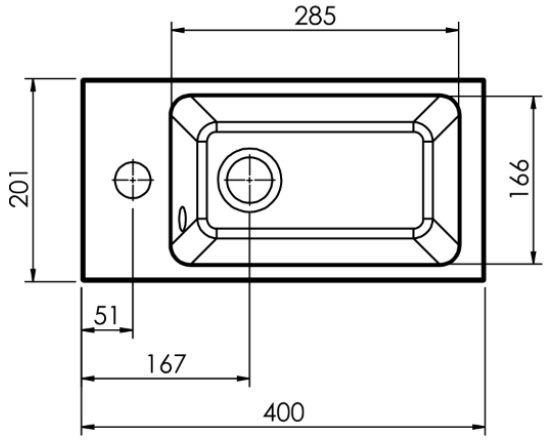

Type lavabo	**Rectangulaire**
Materièle	**Composite minéral**
Couleur	**Blanc mat**
Montage	**À encastrer**
Trou robinet	**Central**
Trop-plein	**Angle gauche**
Drainage	**Gauche**
Extra's	**Compatible avec Aurora armoire (sku 929353 and 929354)**

Les dimensions, ainsi que l'assortiment peuvent subir des modifications sans avis préalable.