hansgrohe

Rainfinity
PowderRain hoofddouche 360 3jet met douche-arm
Oppervlak: **Brushed Bronze** Artikelnummer: **26234140**

Beschrijving

- bestaat uit: Hoofddouche, slangaansluiting
- diameter straalplaat 360 mm
- PowderRain, Intense PowderRain, RainStream brede watervalstraal
- doorstroomhoeveelheid PowderRain-straal bij 3 bar: 20 l/min
- doorstroomhoeveelheid Intense PowderRain bij 3 bar: 18 l/min
- functie van: 12,2 l/min
- maximale doorstroomhoeveelheid bij 3 bar: 28,1 l/min
- voorsprong: 381 mm
- middelste straalschijf: 205 mm
- frame: Metaal
- afdekplaat van aluminium
- oppervlak straalplaat: grafiet
- plafonddouche afneembaar voor reiniging
- douchekop is verticaal verstelbaar tussen 10-30°
- bediening van de 3 straalzones met 3 stopkranen of een omstelkraan met 3 uitgangen - zie montagehandleiding voor aansluitmogelijkheden

Artikeldetails

Vrijblijvende advies verkoopprijs excl. BTW	2.097,20 €
Vrijblijvende advies verkoopprijs incl. BTW	2.537,61 €

Technologie

Quick Clean

XXL Performance

Designprijzen

reddot award 2019 best of the best

GOLD AWARD 2019

GERMAN DESIGN AWARD WINNER 2020

ICONIC AWARDS 2020 INNOVATIVE ARCHITECTURE best of best

DESIGN AWARD 2020

GERMAN DESIGN AWARD WINNER 2021

Productfoto

Maattekening

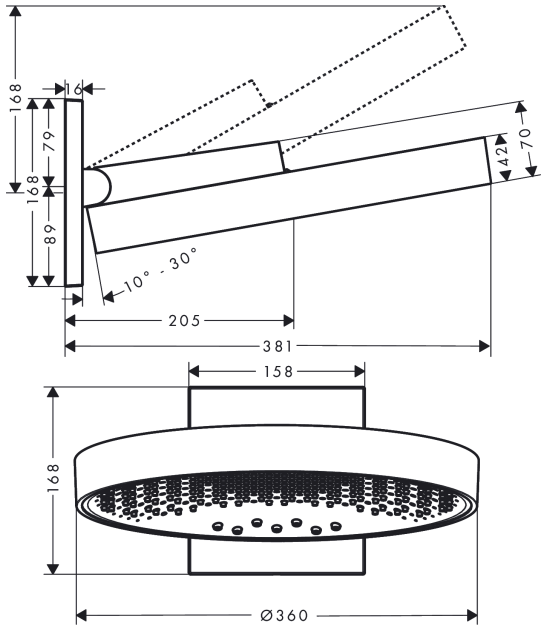

Rainfinity
PowderRain hoofddouche 360 3jet met douche-arm
Oppervlak: **Brushed Bronze** Artikelnummer: **26234140**

Doorstroomdiagram

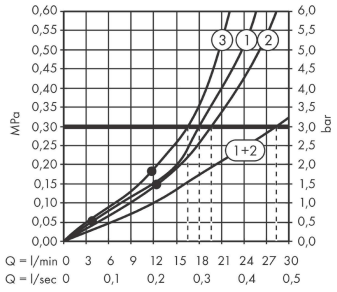

① Intense PowderRain
② PowderRain
③ RainStream brede watervalstraal

De verbruikswaarden werden in overeenstemming met de praktijk met de bijbehorende armaturen (thermostaat/mengkraan/inbouwventiel) gemeten.

Rainfinity
PowderRain hoofddouche 360 3jet met douche-arm
Oppervlak: **Brushed Bronze** Artikelnummer: **26234140**

Inbouwvoorbeeld

Rainfinity 360 3jet
26234XXX
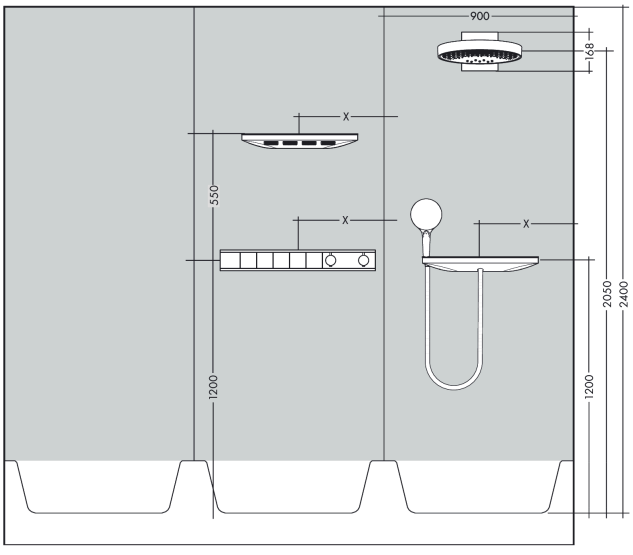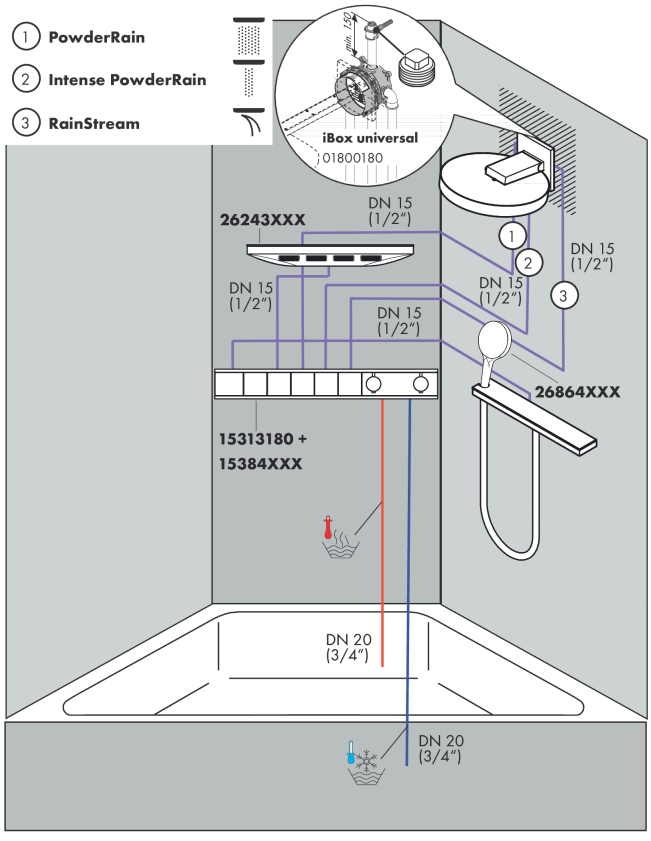
Rainfinity 250 3jet
26232XXX