Tecturis E
éengreeps wastafelmengkraan 150 Fine CoolStart met PushOpen
Oppervlak: **Brushed Bronze** Artikelnummer: **73042140**

Beschrijving

- ComfortZone: 150
- voorsprong uitloop 157 mm
- uitloophoogte: 173 mm
- greepvariant: rechte greep
- vaste uitloop
- straalsoort: WaterfallStream
- maximale doorstroomhoeveelheid bij 3 bar: 5 l/min
- keramisch kardoes
- push-open afvoergarnituur G 1¼
- materiaal afvoergarnituur: metaal
- koud water met de greep in de middenpositie, bespaart energie en kosten
- EU taxonomie: max 6l/min - draagt substantieel bij aan duurzaamheid

Artikeldetails

Vrijblijvende advies verkoopprijs excl. BTW	371,45 €
Vrijblijvende advies verkoopprijs incl. BTW	449,45 €

Technologie

CoolStart · AirPower · EcoSmart · Comfort Zone

Productfoto

Maattekening

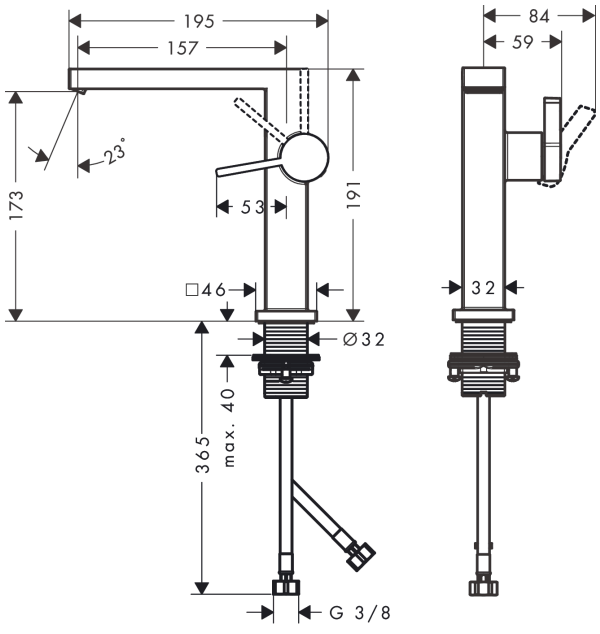

Doorstroomdiagram

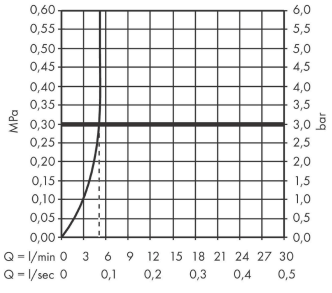

Tecturis E
ééngreeps wastafelmengkraan 150 Fine CoolStart met PushOpen
Oppervlak: **Brushed Bronze** Artikelnummer: **73042140**

Explosietekening

Bouwjaar: **>10/23**

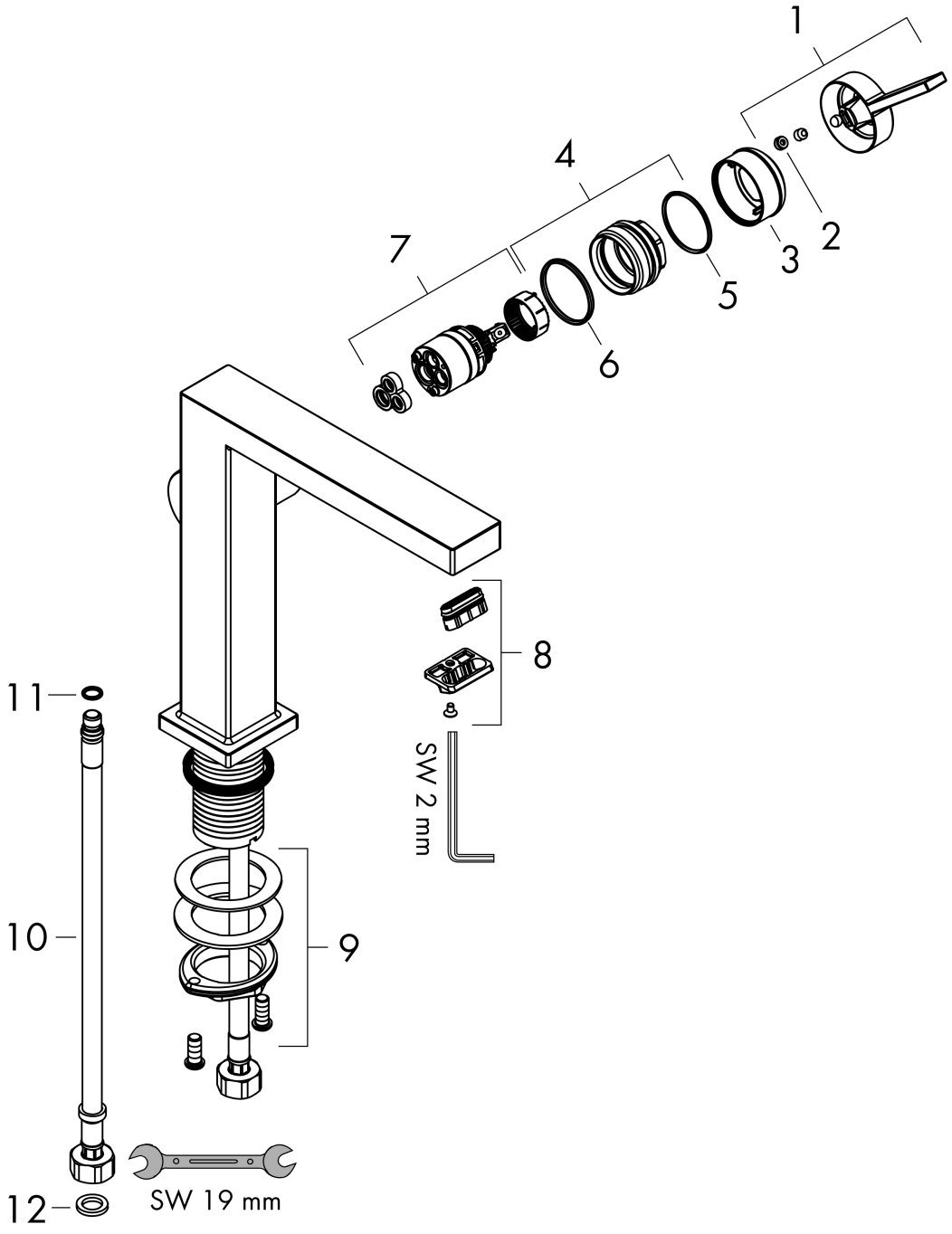

Tecturis E
ééngreeps wastafelmengkraan 150 Fine CoolStart met PushOpen
Oppervlak: **Brushed Bronze** Artikelnummer: **73042140**

Reserveonderdelenlijst

Bouwjaar: **>10/23**

Regel	Beschrijving	Artikelnummer	Prijs incl. BTW	VE
1	greep	94997140	58,32 €	1
2	greepstop	93735460	9,08 €	1
3	rozet	94987140	29,65 €	1
4	moer	94996000	19,72 €	1
5	O-ring 28x1,5	98421000	3,51 €	1
6	O-ring 29x2	98391000	3,51 €	1
7	kardoes compl.	93760000	93,05 €	1
8	perlator compl.	87123460	38,84 €	1
9	schachtbevestigingsset compl. (Ø 32)	13961000	24,20 €	1
10	aansluitslang 450 mm M8x0,75 G3/8	97206000	30,49 €	1
11	O-ring 7x1,5	98422000	3,51 €	1
12	dichtingsset	95581000	5,69 €	1
a	rozet voor geruild aansluiting	87494140	13,67 €	1
b	Afvoerplug Push-Open	50100140	-	1