hansgrohe

Rainfinity
PowderRain hoofddouche 250 1jet met douche-arm
Oppervlak: **Brushed Black Chrome** Artikelnummer: **26226340**

Beschrijving

- bestaat uit: hoofddouche, wandaansluiting
- diameter straalplaat 250 mm
- PowderRain
- doorstroomhoeveelheid PowderRain-straal bij 3 bar: 19 l/min
- functie van: 11,5 l/min
- maximale doorstroomhoeveelheid bij 3 bar: 19 l/min
- voorsprong: 273 mm
- middelste straalschijf: 151 mm
- frame: metaal
- afdekplaat van aluminium
- oppervlak straalplaat: grafiet
- plafonddouche afneembaar voor reiniging
- douchekop is verticaal verstelbaar tussen 10-30°

Artikeldetails

Vrijblijvende advies verkoopprijs excl. BTW	1.275,30 €
Vrijblijvende advies verkoopprijs incl. BTW	1.543,11 €

Technologie

XXL Performance

Quick Clean

Designprijzen

GERMAN DESIGN AWARD WINNER 2020

GOLD AWARD 2019

reddot award 2019 best of the best

Productfoto

Maattekening

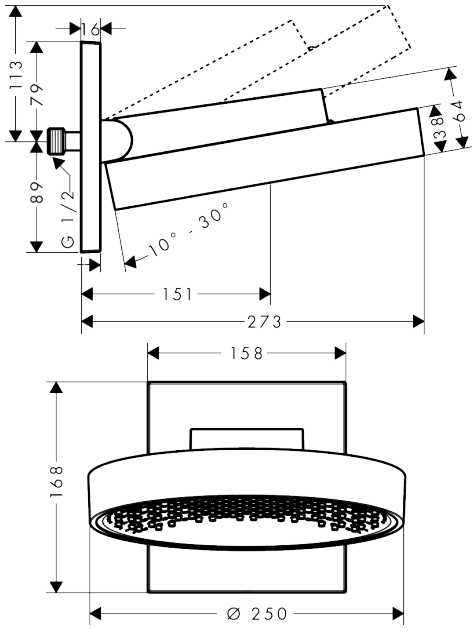

Rainfinity
PowderRain hoofddouche 250 1jet met douche-arm
Oppervlak: **Brushed Black Chrome** Artikelnummer: **26226340**

Doorstroomdiagram

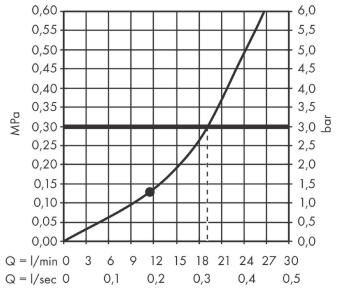

De verbruikswaarden werden in overeenstemming met de praktijk met de bijbehorende armaturen (thermostaat/mengkraan/inbouwventiel) gemeten.

Rainfinity
PowderRain hoofddouche 250 1jet met douche-arm
Oppervlak: **Brushed Black Chrome** Artikelnummer: **26226340**
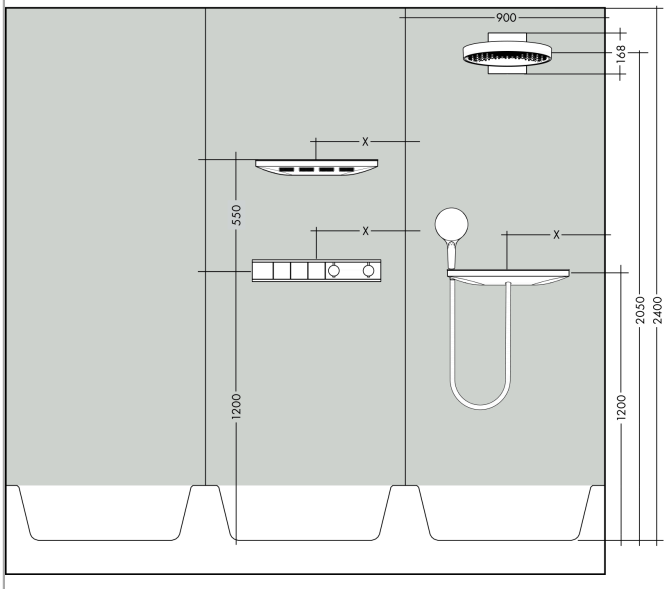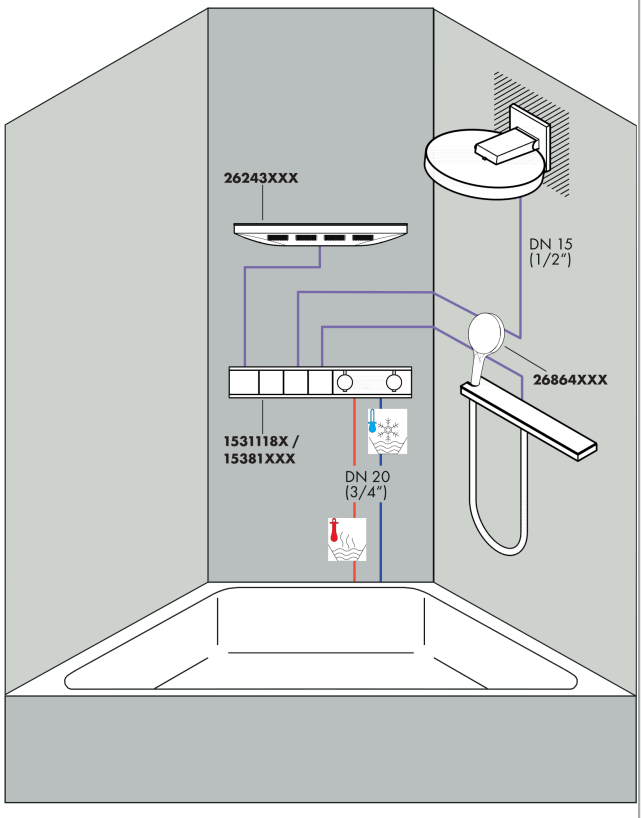
Inbouwvoorbeeld