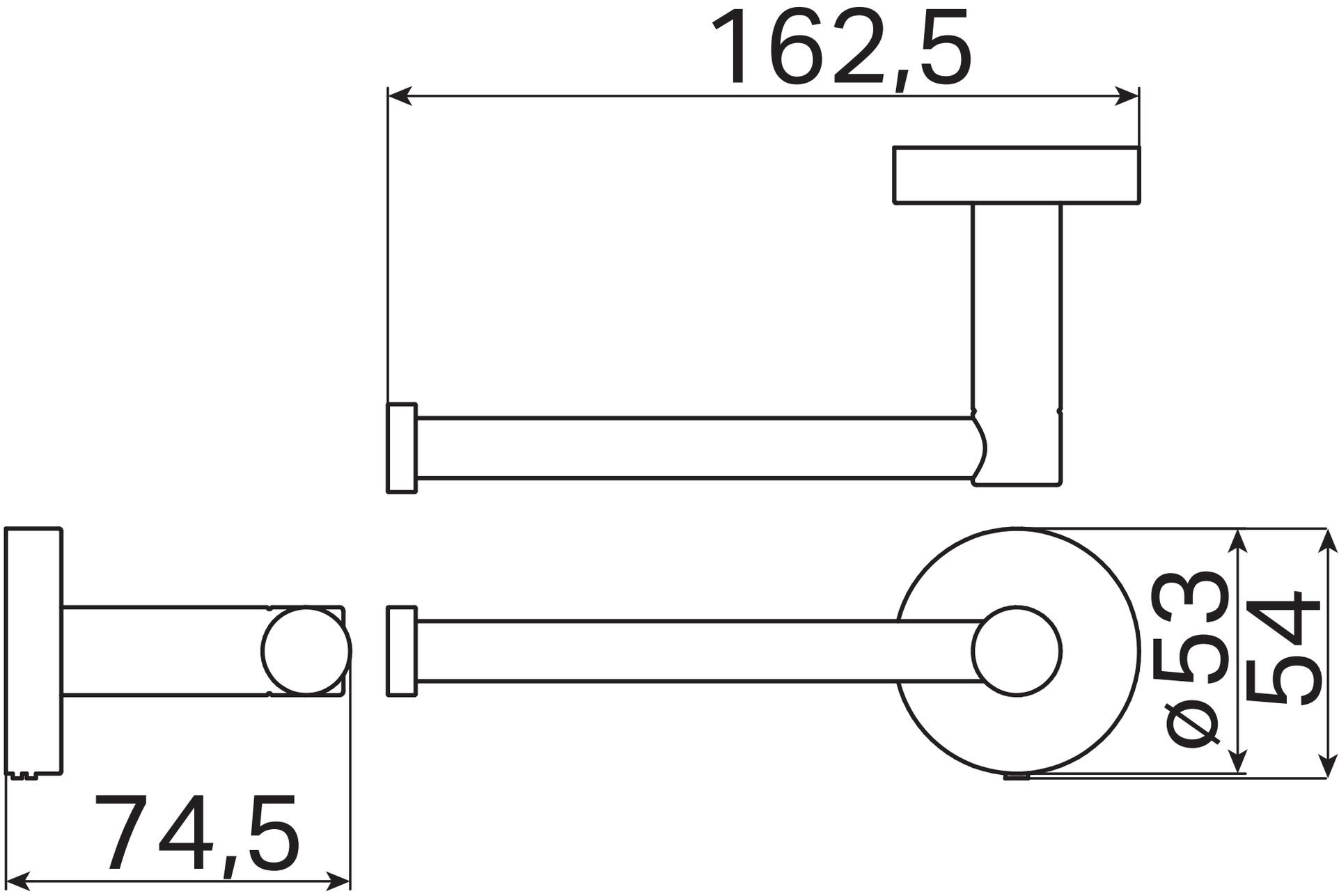
162,5
74,5
ø53
54