ESSENCE SMARTCONTROL
Mitigeur évier SmartControl
Référence : 31615000

Pure Freude an Wasser

GROHE

GROHE nv – sa
Leuvensesteenweg 369 | 1932 Zaventem
T: 02/223 17 60 | E-mail: info.be@grohe.com

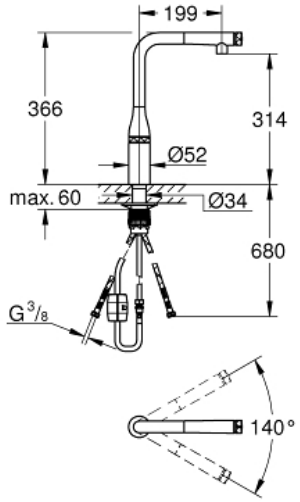

Descriptif Produit:
ESSENCE SMARTCONTROL
Mitigeur évier SmartControl

Spécifications Produit:
monotrou
GROHE StarLight: chrome éclatant et durable
douchette extractible avec jet laminair

GROHE Magnetic Docking garantit une extraction et retour facile du douchette

1 Bouton poussoir **SmartControl** pour ON-OFF, tourner pour l'ajustement du débit EcoJoy au débit maximum réglage de la température de l'eau en tournant le mélangeur sur le corps du robinet

bec mobile
zone de rotation 140°
protégé contre anti-retour
flexible(s) de raccordement souple(s)
GROHE QuickFix Plus installation simple et ultra rapide - aucun outil nécessaire
GROHE Zero circuits d'eau internes séparés – **sans plomb ni nickel**

Finition:
❑ 31615000 chromé