M193
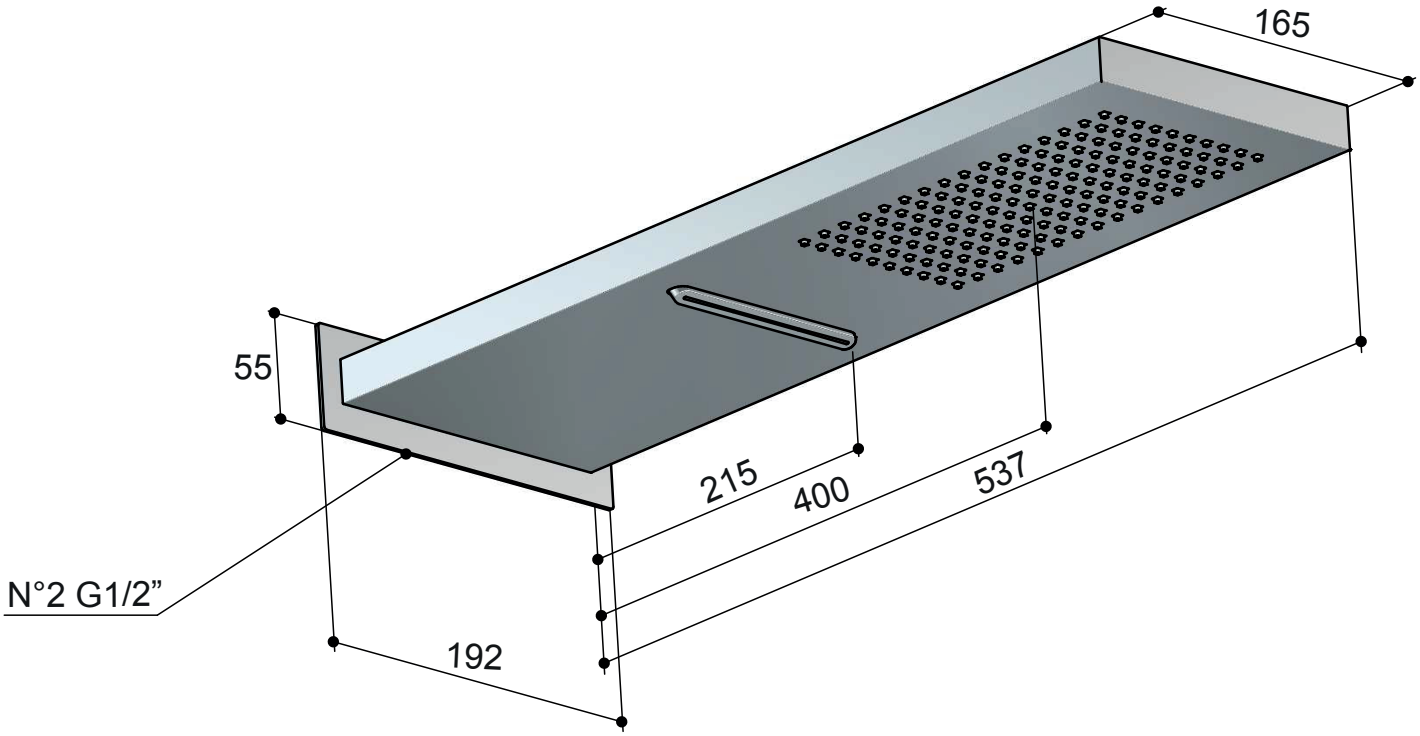
V11-01