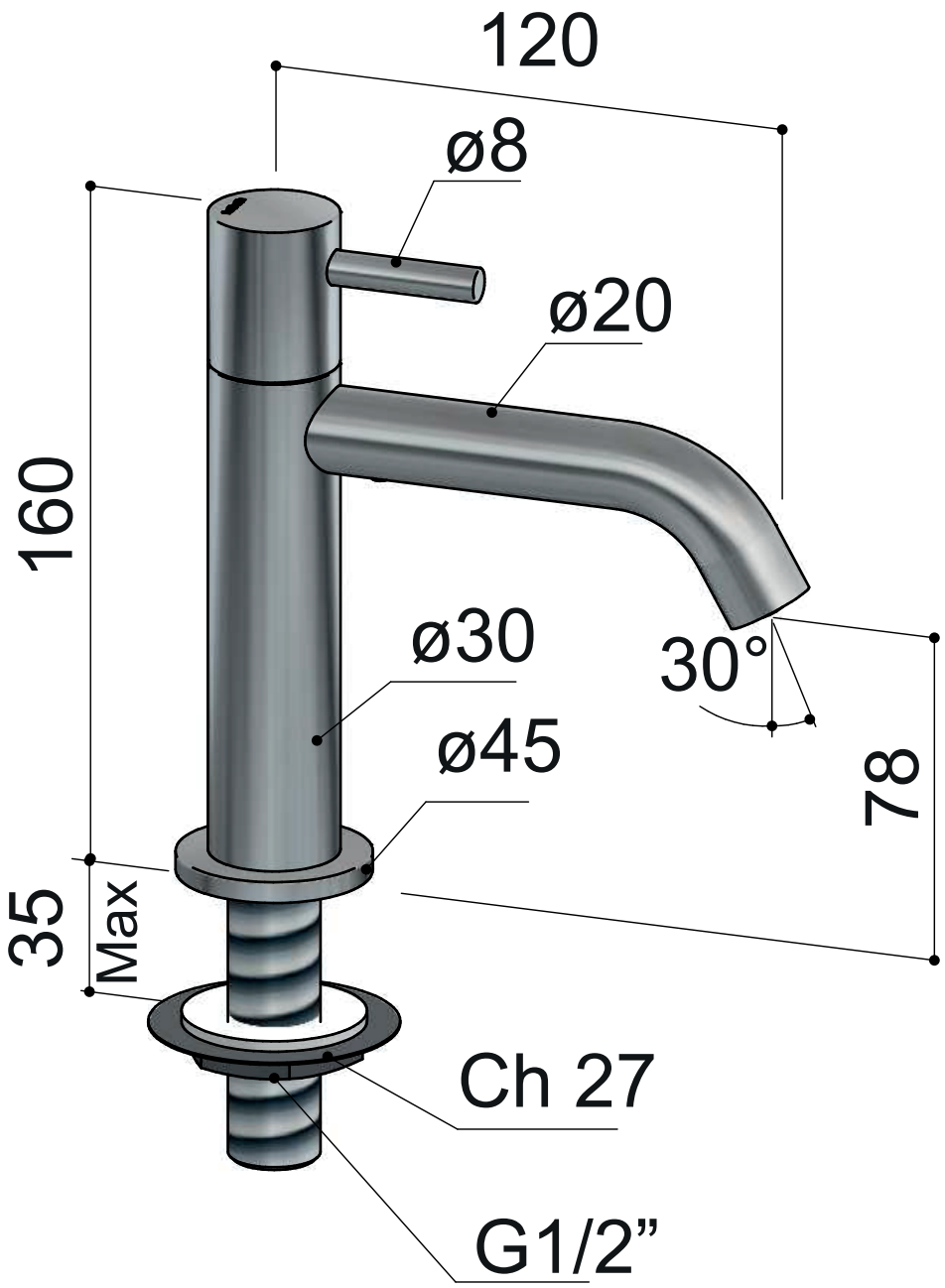
120
ø8
ø20
160
ø30
30°
ø45
78
35
Max
Ch 27
G1/2”