**BALI II – LAVE-MAINS – DROITE** **SKU 018076**

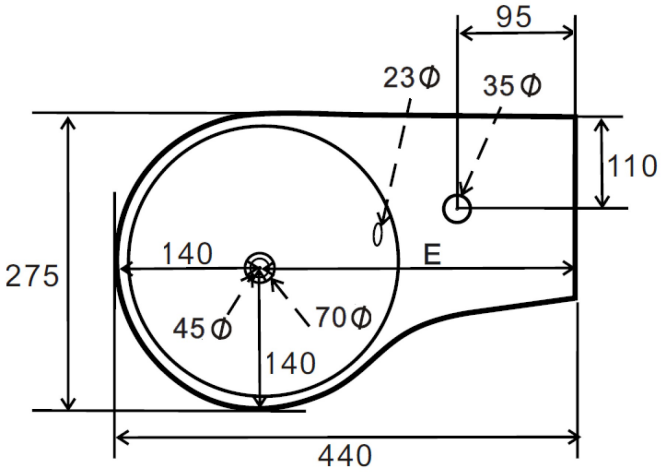


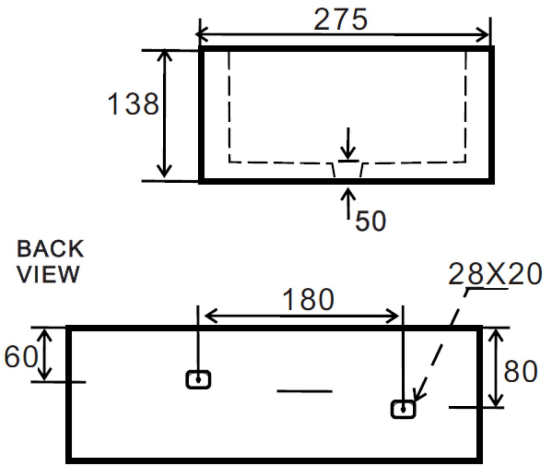



Les dimensions, ainsi que l'assortiment peuvent subir des modifications sans avis préalable.

**BALI II – LAVE-MAINS – DROITE** **SKU 018076**

| | |
|---|---|
| Type de lavabo: | lave-mains |
| Nombre de bassins: | 1 |
| Dimensions: | 440 x 275 mm |
| Marériel: | porcelaine |
| Couleur: | blanc |
| Montage: | montage mural |
| | |
| Trou de robinet: | oui – droite Ø 35 mm |
| Trop-plein: | oui – Ø 23 mm |
| Siphon: | Ø 45 mm |
| | |
| Set de fixation: | non |
| Poids: | 7,5 kg |
| Extra's: | robinet et bonde pas inclus |


Les dimensions, ainsi que l'assortiment peuvent subir des modifications sans avis préalable.