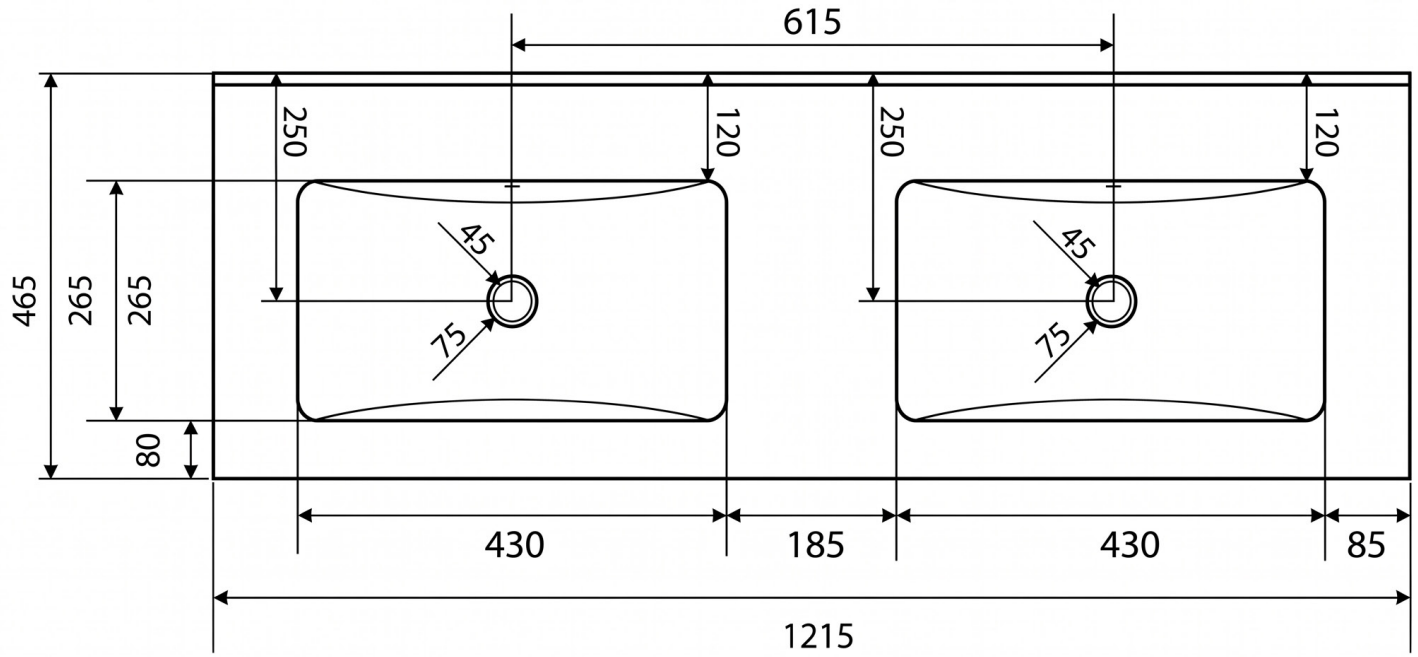
615
250
120
250
120
465
265
265
80
45
75
45
75
430
185
430
85
1215

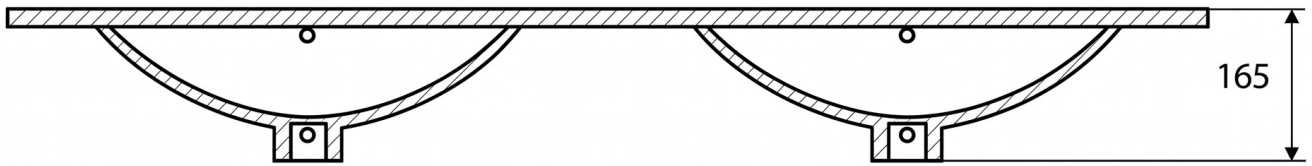
165

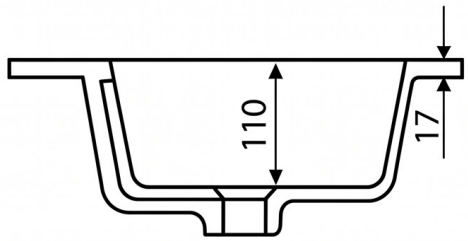
110
17

SANICLASS