hansgrohe

Tecturis S
ééngreeps wastafelmengkraan 110 Fine CoolStart met PushOpen
Oppervlak: **chroom** Artikelnummer: **73322000**

Beschrijving

- ComfortZone: 110
- voorsprong uitloop 130 mm
- uitloophoogte: 112 mm
- greepvariant: rechte greep
- vaste uitloop
- straalsoort: normale straal
- maximale doorstroomhoeveelheid bij 3 bar: 5 l/min
- keramisch kardoes
- push-open afvoergarnituur G 1¼
- materiaal afvoergarnituur: metaal
- koud water met de greep in de middenpositie, bespaart energie en kosten
- EU taxonomie: max 6l/min - draagt substantieel bij aan duurzaamheid

Artikeldetails

Vrijblijvende advies verkoopprijs excl. BTW	192,75 €
Vrijblijvende advies verkoopprijs incl. BTW	233,23 €

Technologie

CoolStart · AirPower · EcoSmart · Comfort Zone

Designprijzen

iF DESIGN AWARD 2023

Productfoto

Maattekening

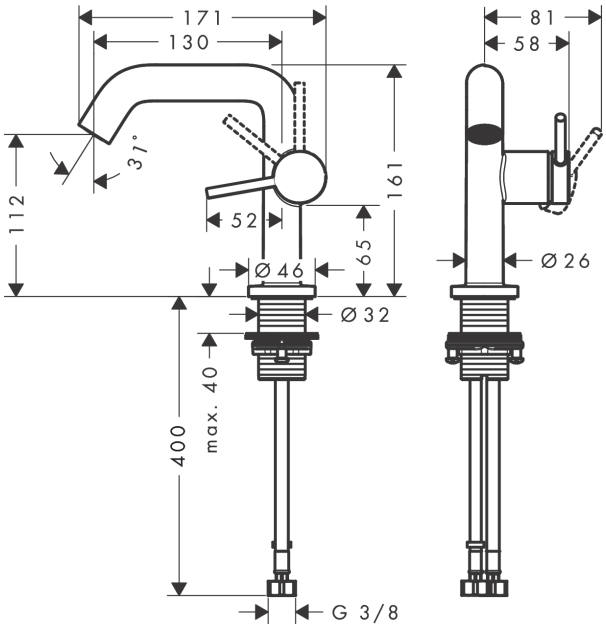

Doorstroomdiagram

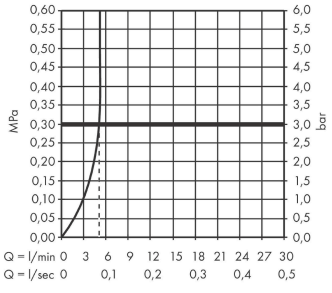

Tecturis S
ééngreeps wastafelmengkraan 110 Fine CoolStart met PushOpen
Oppervlak: **chroom** Artikelnummer: **73322000**

Explosietekening

Bouwjaar: **>06/23**

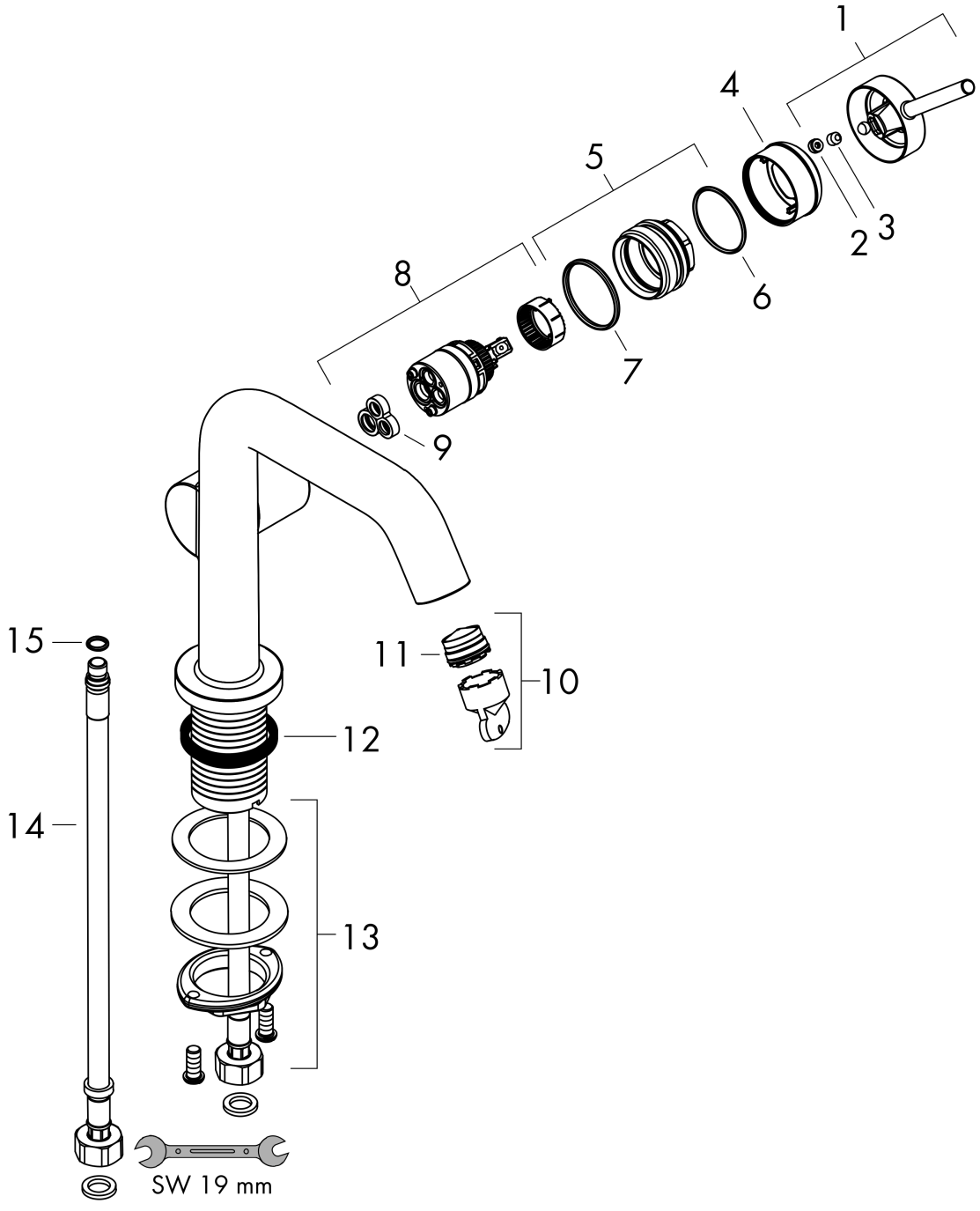

hansgrohe

Tecturis S
ééngreeps wastafelmengkraan 110 Fine CoolStart met PushOpen
Oppervlak: **chroom** Artikelnummer: **73322000**

Reserveonderdelenlijst

Bouwjaar: **>06/23**

Regel	Beschrijving	Artikelnummer	Prijs incl. BTW	VE
1	greep	94999000	38,84 €	1
2	greepstop	93735460	9,08 €	1
3	inbusschroef M5x5	98446000	3,51 €	1
4	rozet	94987000	19,72 €	1
5	moer	94989000	9,08 €	1
6	O-ring 28x1,5	98421000	3,51 €	1
7	O-ring 29x2	98391000	3,51 €	1
8	kardoes compl.	93760000	93,05 €	1
9	dichting	93383000	12,34 €	1
10	perlator M18x1 (5 l/min)	87493000	19,72 €	1
11	servicesleutel	93750000	9,08 €	1
12	vlakdichting	98749000	5,69 €	1
13	schachtbevestigingsset compl. (Ø 32)	13961000	24,20 €	1
14	aansluitslang 450 mm M8x0,75 G3/8	97206000	30,49 €	1
15	O-ring 6,6x1,6	93019000	3,51 €	1
a	Afvoerplug Push-Open	50100000	-	1
b	rozet voor geruild aansluiting	87494000	9,08 €	1