hansgrohe

Zesis M33
ééngreeps keukenmengkraan 160 met uittrekbare vuistdouche 2jet
Oppervlak: **chroom** Artikelnummer: **74801000**

Beschrijving

- draaibereik 150°
- laminaire straal, douchestraal
- douchestraal is vast te zetten, wisseling van straal door eén druk op de knop en straal wordt uitgezet door het sluiten van de greep.
- MagFit magnetische douchehouder
- maximale doorstroomhoeveelheid bij 3 bar: 8,2 l/min
- keramisch kardoes
- eenvoudige montage dankzij de G ⅜ flexibele aansluitslangen
- verlengstuk lengte tot 50 cm
- Kiwa K6161_Mechanical Mixers EN817

Artikeldetails

Vrijblijvende advies verkoopprijs excl. BTW	267,60 €
Vrijblijvende advies verkoopprijs incl. BTW	323,80 €

Technologie

Designprijzen

Productfoto

Maattekening

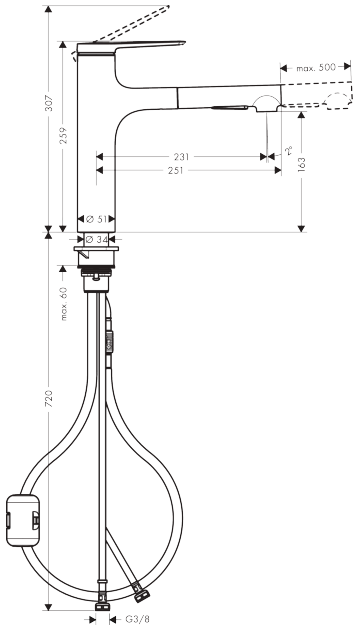

Doorstroomdiagram

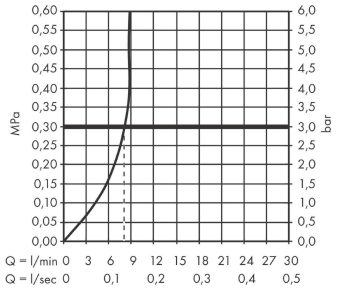

Zesis M33
ééngreeps keukenmengkraan 160 met uittrekbare vuistdouche 2jet
Oppervlak: **chroom** Artikelnummer: **74801000**

Explosietekening

Bouwjaar: **>12/21**

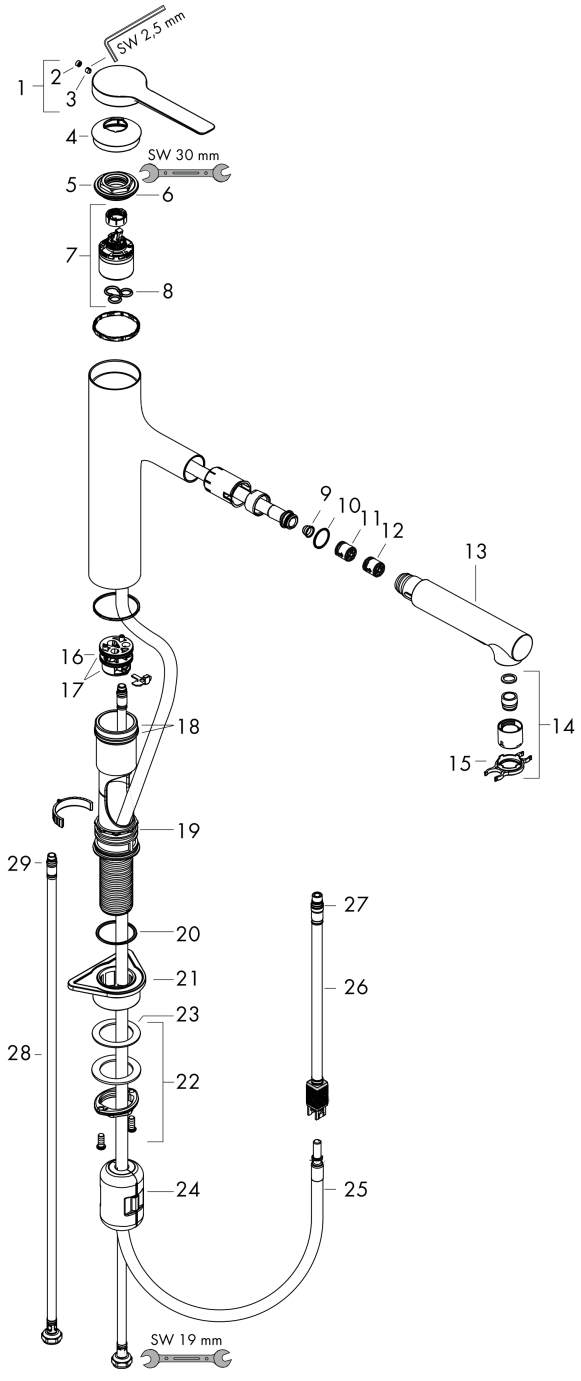

hansgrohe

Zesis M33
ééngreeps keukenmengkraan 160 met uittrekbare vuistdouche 2jet
Oppervlak: **chroom** Artikelnummer: **74801000**

Reserveonderdelenlijst

Bouwjaar: **>12/21**

Regel	Beschrijving	Artikelnummer	Prijs incl. BTW	VE
1	greep	94391000	38,84 €	1
2	greepstop	93735610	9,08 €	1
3	inbusschroef M5x5	98446000	3,51 €	1
4	afdekkap	94388000	9,08 €	1
5	moer	94389000	38,84 €	1
6	O-ring 41x2	98212000	3,51 €	1
7	kardoes compl.	93895000	76,23 €	1
8	dichting	95008000	9,08 €	1
9	zeef	97735000	3,51 €	1
10	O-ring 18x1,5	98231000	3,51 €	1
11	doorstroombegrenzer / terugslagklep	87560000	9,08 €	1
12	terugslagklep	87561000	9,08 €	1
13	vuistdouche	94395000	76,23 €	1
14	perlator laminar M22x1 (15 l/min)	95909000	48,16 €	1
15	servicesleutel	95910000	9,08 €	1
16	kardoesadapter	95911000	19,72 €	1
17	O-Ring 30x2	98186000	3,51 €	1
18	O-ring 37x2	92115000	3,51 €	1
19	O-ring 44x2	94394000	3,51 €	1
20	O-ring 39x2	98158000	3,51 €	1
21	bevestigingsmateriaal	97523000	5,69 €	1
22	schachtbevestigingsset compl. (Ø 34)	95049000	15,00 €	1
23	stelring	97548000	3,51 €	1
24	gewicht	92500000	38,84 €	1
25	slang 1,25 m	95506000	76,23 €	1
26	aansluitslang 600 mm	92264000	38,84 €	1
27	aansluitslang	94267000	38,84 €	1
28	O-ring 6,6x1,6	93019000	3,51 €	1