Rainfinity
PowderRain hoofddouche 250 1jet EcoSmart met douche-arm
Oppervlak: **Polished Gold Optic** Artikelnummer: **26227990**

Beschrijving

- bestaat uit: hoofddouche, wandaansluiting
- diameter straalplaat 250 mm
- PowderRain
- doorstroomhoeveelheid PowderRain-straal bij 3 bar: 8,1 l/min
- functie van: 5,6 l/min
- maximale doorstroomhoeveelheid bij 3 bar: 8,1 l/min
- voorsprong: 273 mm
- middelste straalschijf: 151 mm
- frame: metaal
- afdekplaat van aluminium
- oppervlak straalplaat: grafiet
- plafonddouche afneembaar voor reiniging
- douchekop is verticaal verstelbaar tussen 10-30°
- EcoSmart: Veel waterplezier met veel minder water

Artikeldetails

Vrijblijvende advies verkoopprijs excl. BTW	1.275,30 €
Vrijblijvende advies verkoopprijs incl. BTW	1.543,11 €

Technologie

XXL Performance
EcoSmart
Quick Clean

Designprijzen

GERMAN DESIGN AWARD WINNER 2020
reddot award 2019 best of the best
iF GOLD AWARD 2019

Productfoto

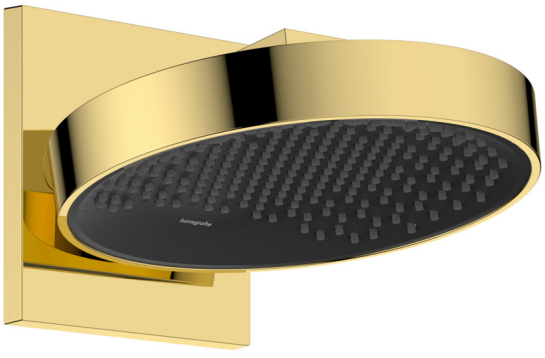

Maattekening

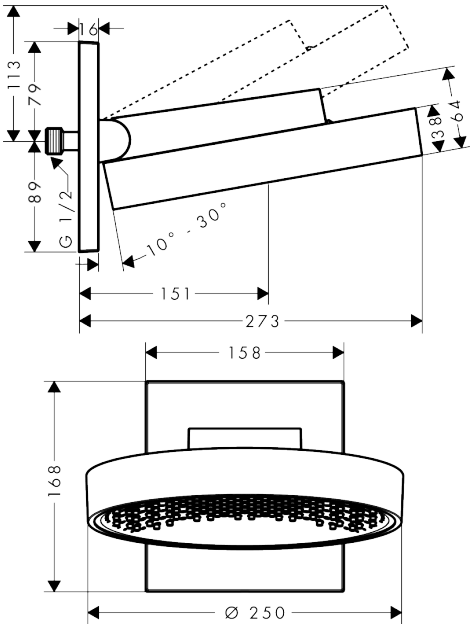

Rainfinity
PowderRain hoofddouche 250 1jet EcoSmart met douche-arm
Oppervlak: **Polished Gold Optic** Artikelnummer: **26227990**

Doorstroomdiagram

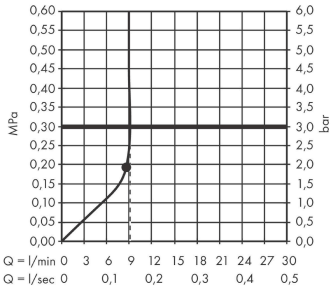

De verbruikswaarden werden in overeenstemming met de praktijk met de bijbehorende armaturen (thermostaat/mengkraan/inbouwventiel) gemeten.

Rainfinity
PowderRain hoofddouche 250 1jet EcoSmart met douche-arm
Oppervlak: **Polished Gold Optic** Artikelnummer: **26227990**
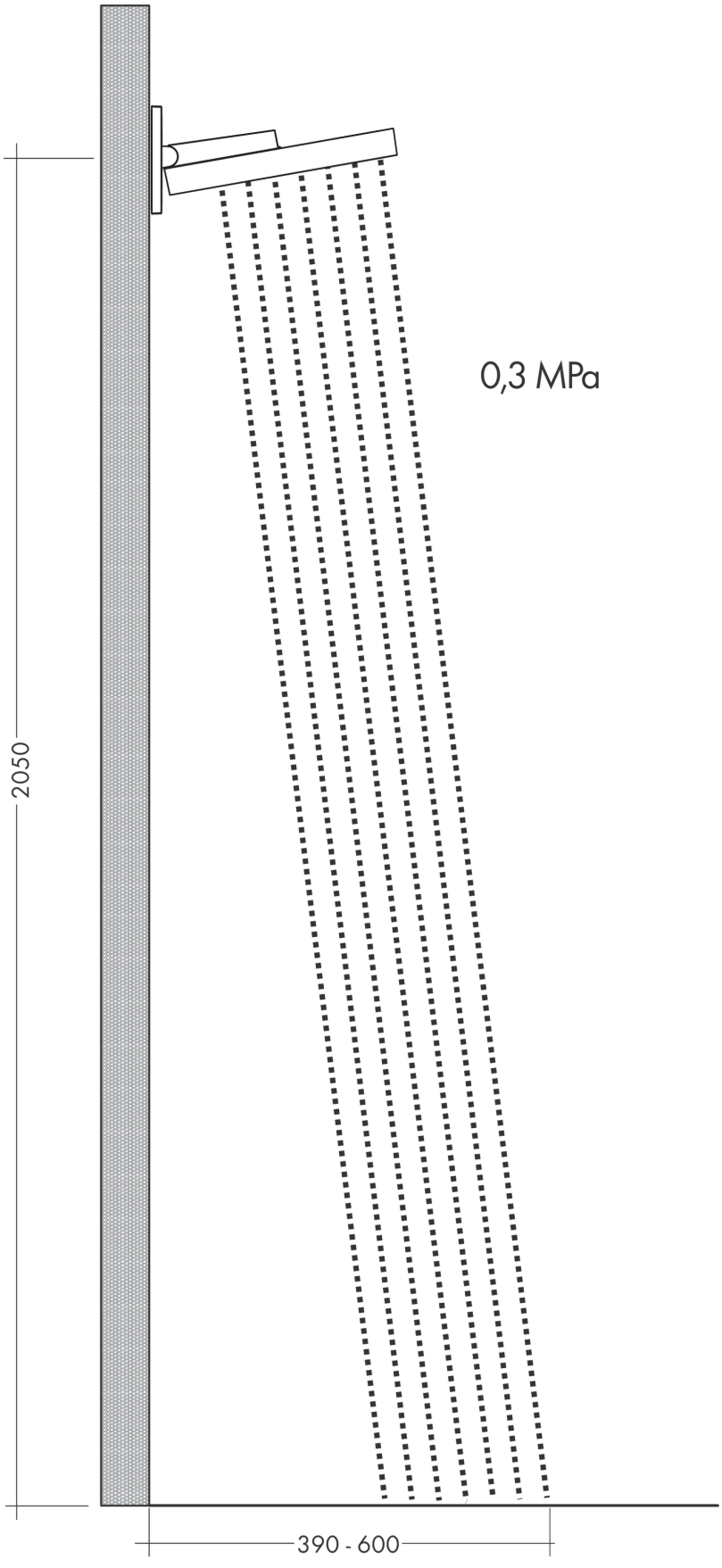
Inbouwvoorbeeld