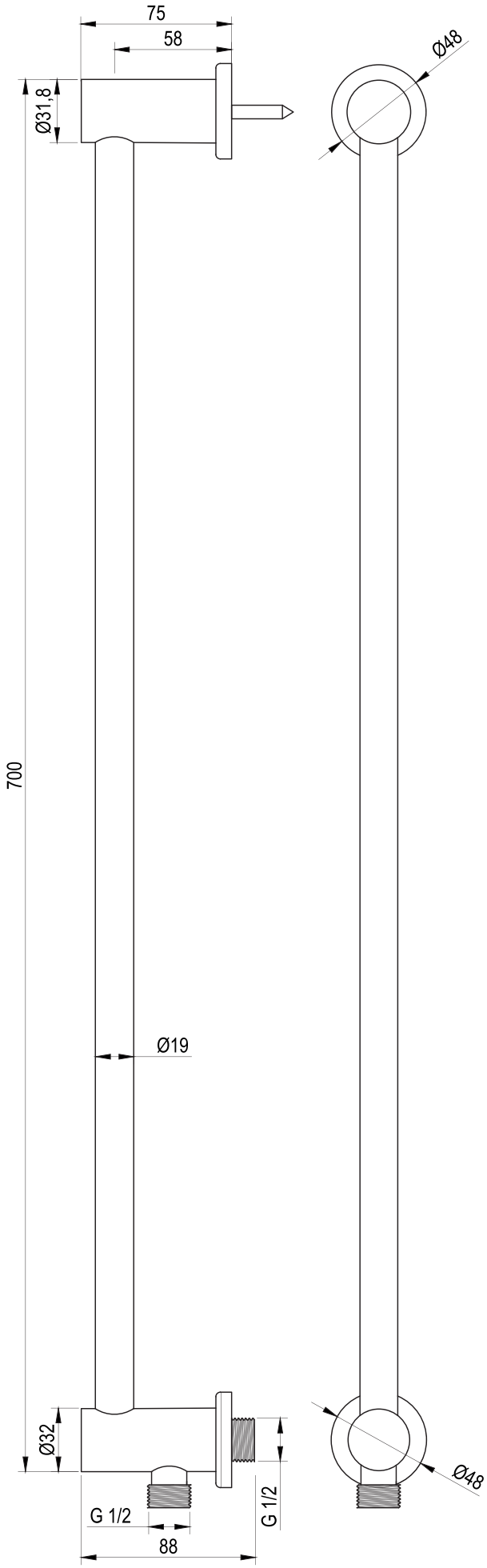
75
58
Ø31,8
Ø48
700
Ø19
Ø32
G 1/2
G 1/2
88
Ø48

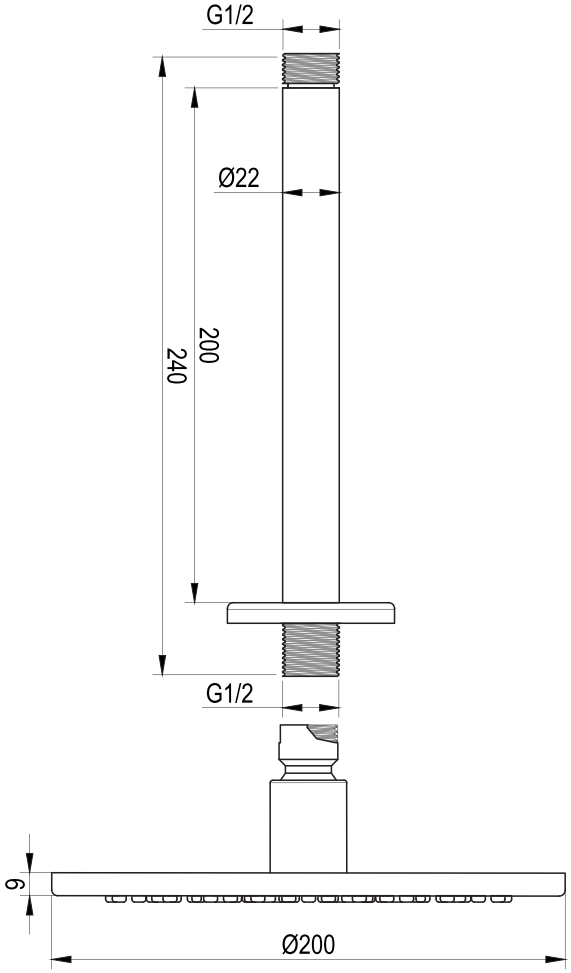
G1/2
Ø22
200
240
G1/2
9
Ø200

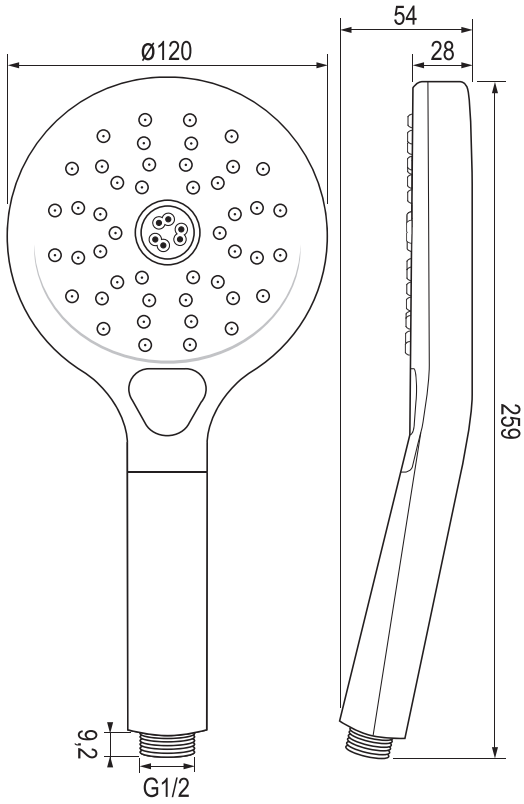
54
ø120
28
259
9,2
G1/2

BRAUER
brauerkranen.nl

LET OP: thermostaatset is niet uit te breiden met extra stopkranen

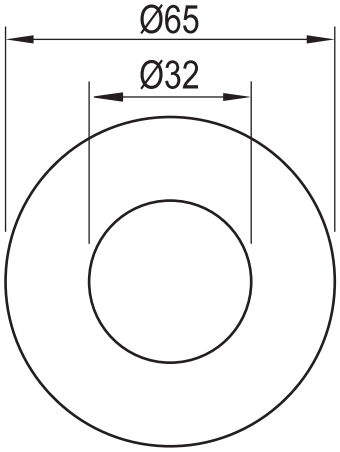

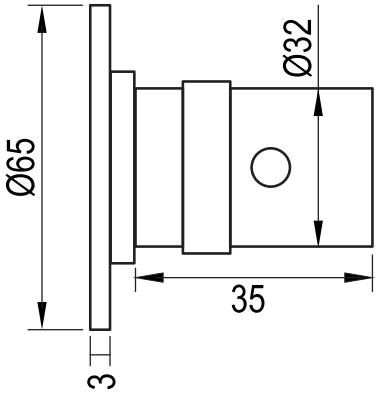

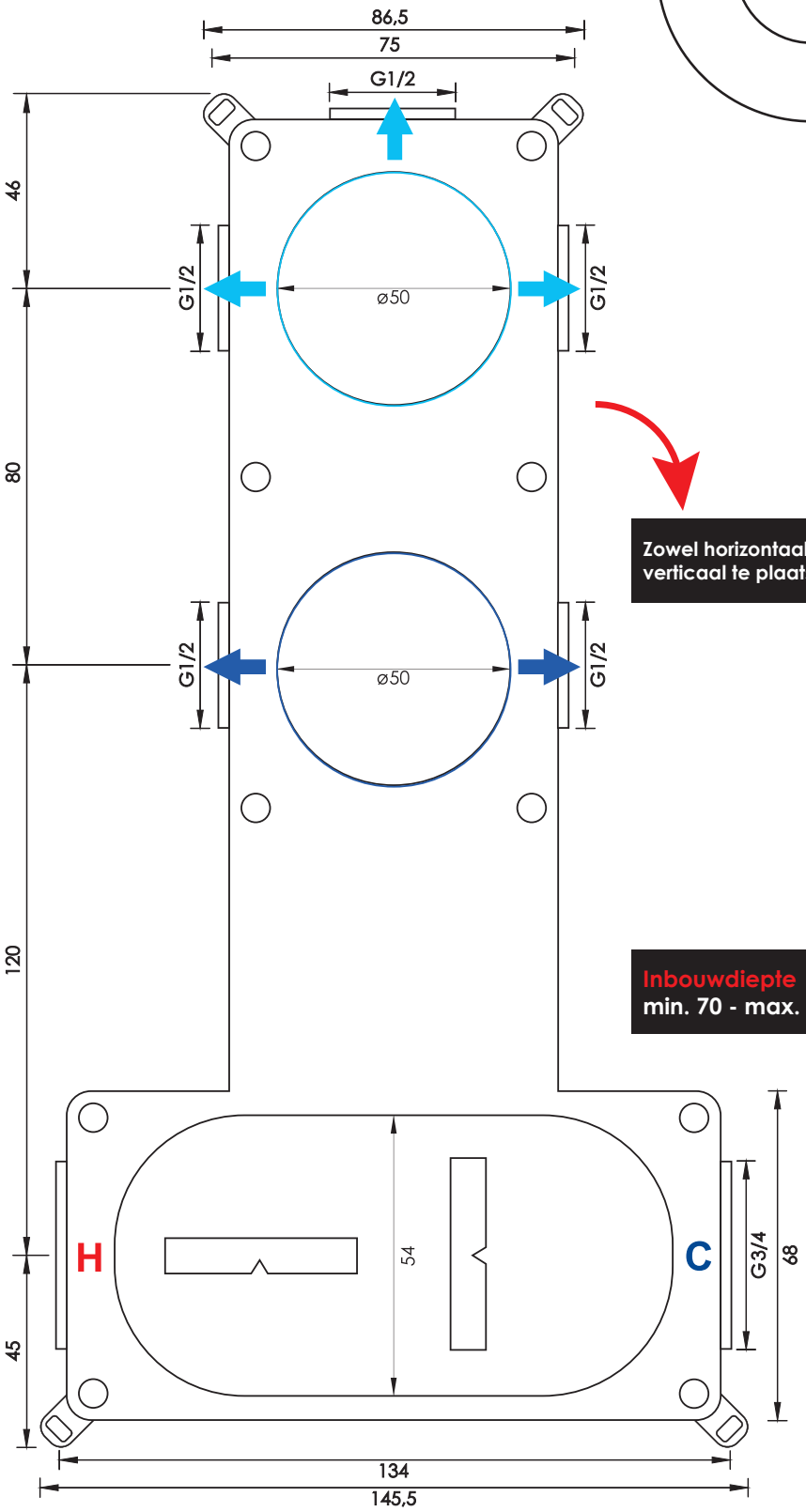

Zowel horizontaal als verticaal te plaatsen.

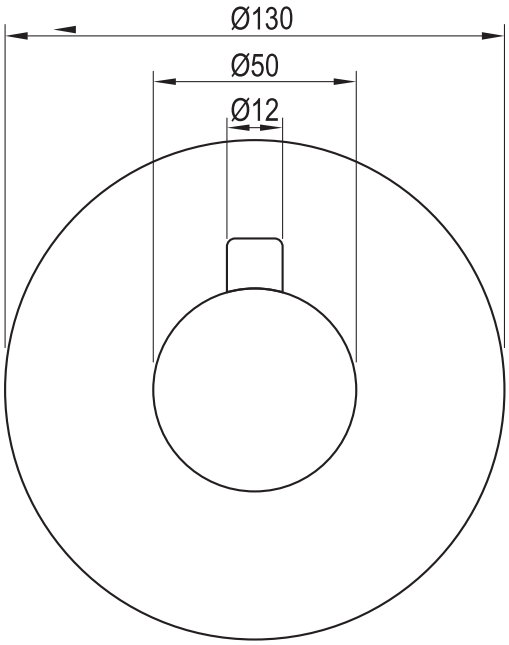
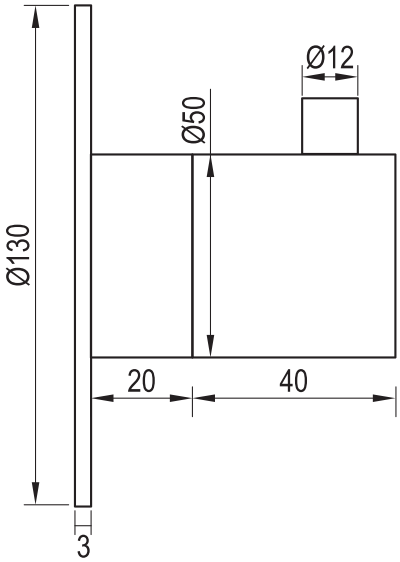
Inbouwdiepte
min. 70 - max. 80