hansgrohe

Tecturis S
ééngreeps wastafelmengkraan 110 CoolStart zonder afvoer
Oppervlak: **chroom** Artikelnummer: **73317000**

Beschrijving

- ComfortZone: 110
- voorsprong uitloop 116 mm
- uitloophoogte: 105 mm
- greepvariant: rechte greep
- vaste uitloop
- straalsoort: normale straal
- maximale doorstroomhoeveelheid bij 3 bar: 5 l/min
- keramisch kardoes
- koud water met de greep in de middenpositie, bespaart energie en kosten
- EU taxonomie: max 6l/min - draagt substantieel bij aan duurzaamheid

Artikeldetails

Vrijblijvende advies verkoopprijs excl. BTW	169,15 €
Vrijblijvende advies verkoopprijs incl. BTW	204,67 €

Technologie

CoolStart · AirPower · EcoSmart · Comfort Zone

Designprijzen

iF DESIGN AWARD 2023

Productfoto

Maattekening

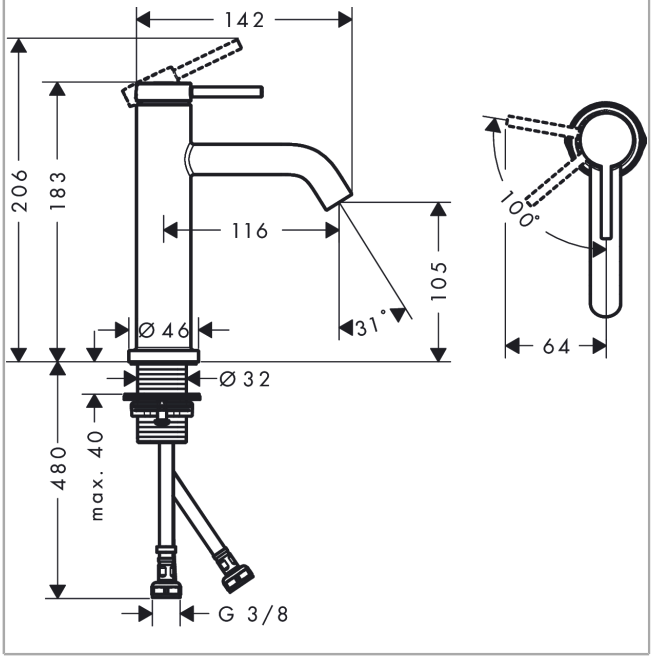

Doorstroomdiagram

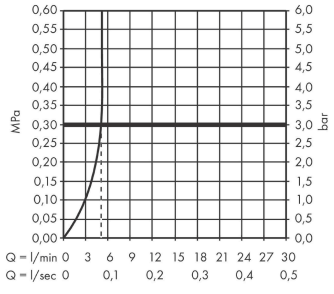

Tecturis S
ééngreeps wastafelmengkraan 110 CoolStart zonder afvoer
Oppervlak: **chroom** Artikelnummer: **73317000**

Explosietekening

Bouwjaar: **>06/23**

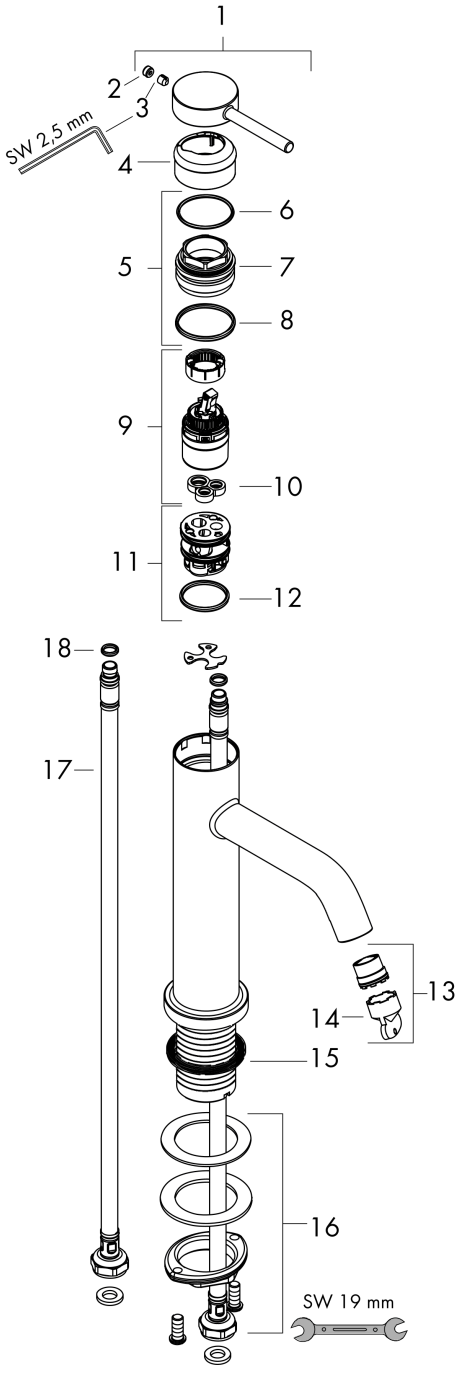

Tecturis S
ééngreeps wastafelmengkraan 110 CoolStart zonder afvoer
Oppervlak: **chroom** Artikelnummer: **73317000**

Reserveonderdelenlijst

Bouwjaar: **>06/23**

Regel	Beschrijving	Artikelnummer	Prijs incl. BTW	VE
1	greep	94985000	48,16 €	1
2	greepstop	93735460	9,08 €	1
3	inbusschroef M5x5	98446000	3,51 €	1
4	rozet	94987000	19,72 €	1
5	moer	94989000	9,08 €	1
6	O-ring 28x1,5	98421000	3,51 €	1
7	O-ring 25x1,5	98146000	5,69 €	1
8	O-ring 29x2	98391000	3,51 €	1
9	kardoes compl.	93760000	93,05 €	1
10	dichting	93383000	12,34 €	1
11	kardoesadapter	95975000	9,08 €	1
12	perlator compl.	93118000	24,20 €	1
13	perlator M16,5x1 (4,5 l/min)	92875000	19,72 €	1
14	montagesleutel	98987000	9,08 €	1
15	vlakdichting	98749000	5,69 €	1
16	schachtbevestigingsset compl. (Ø 32)	13961000	24,20 €	1
17	aansluitslang 600 mm M8x0,75 G3/8	96556000	24,20 €	1
18	O-ring 6,6x1,6	93019000	3,51 €	1