Marea keukenmengkraan eengreeps

Marea mitigeur cuisine

sku 157**133**

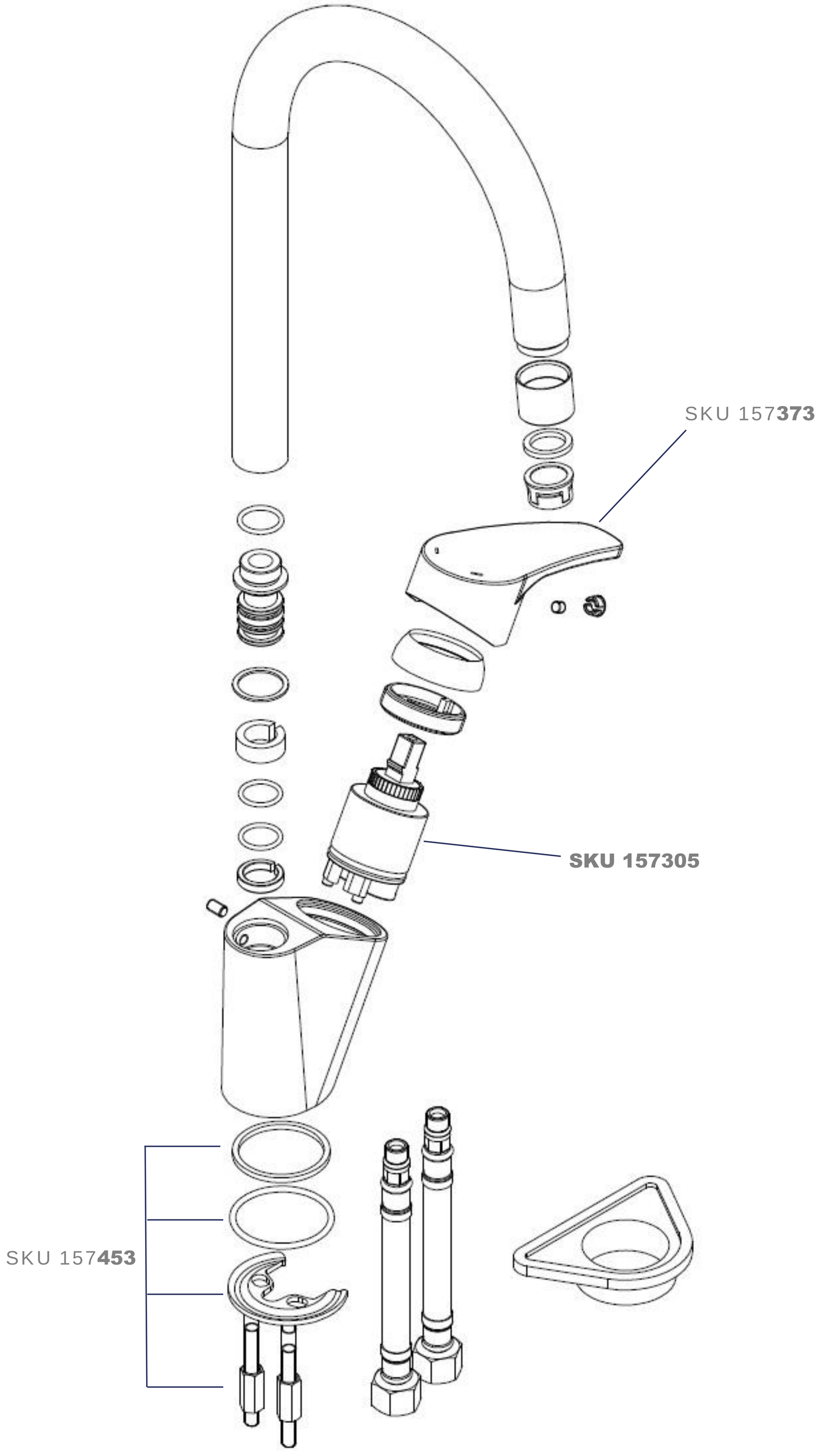

Gemaakt met
nitroPDF professional
download de gratis proefversie online op nitropdf.com/professional