Axor Citterio M
Set de finition pour mitigeur thermostatique encastré avec robinet d'arrêt
Surfaces: **chromé** Numéro d'article: **34705000**

Vue éclatée

Année de construction: **>09/13**

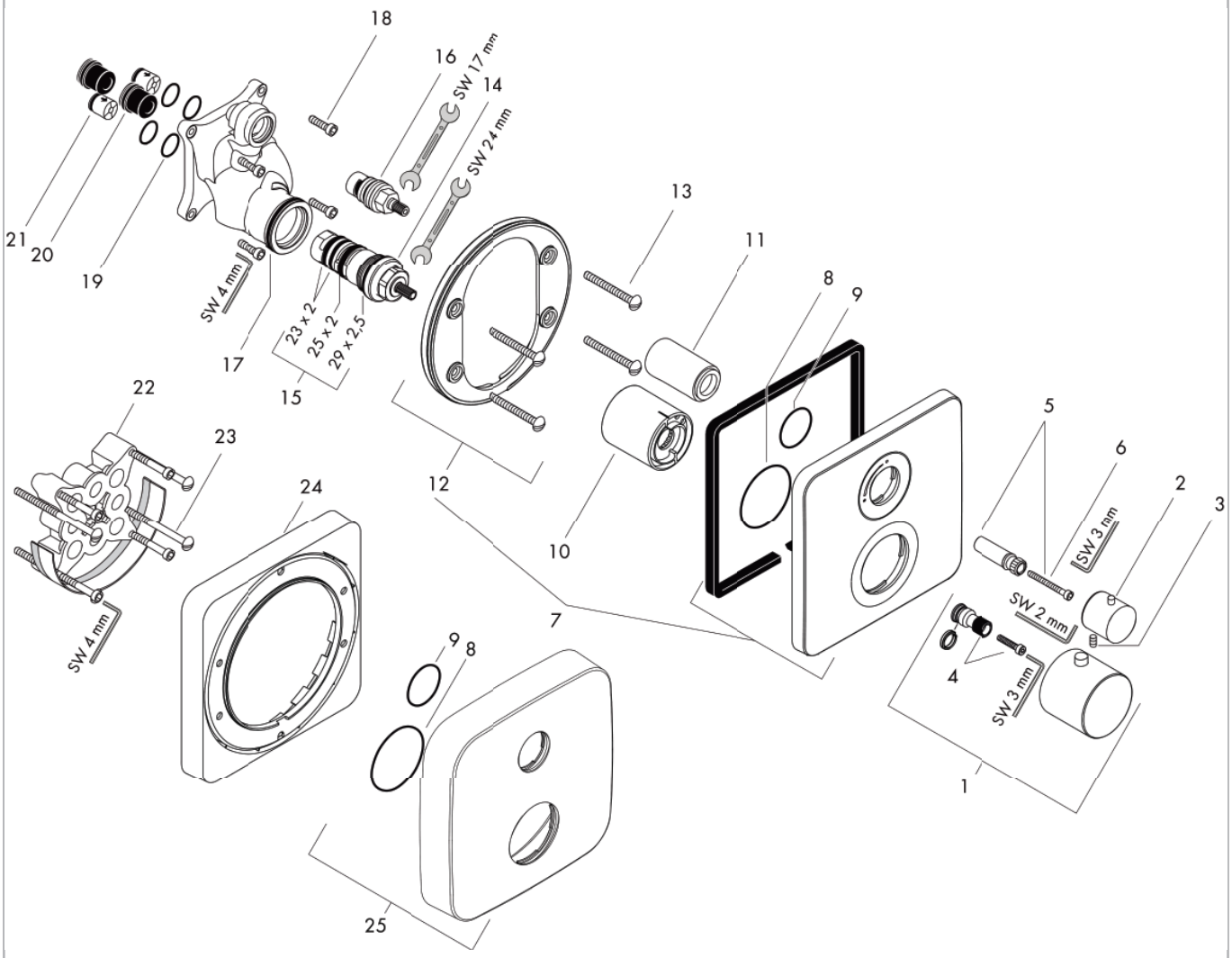

Axor Citterio M
Set de finition pour mitigeur thermostatique encastré avec robinet d'arrêt
Surfaces: **chromé** Numéro d'article: **34705000**

Liste des pièces détachées

Année de construction: **>09/13**

Pos.	Description	Numéro d'article	GP	UE
1	poignée thermostatique	38391000	11	1
2	poignée	96520000	11	1
3	vis M4x16	97663000	1	1
4	adapteur pour poignée	96435000	6	1
5	adapteur pour poignée	96451000	5	1
6	vis à tête cylindrique M4x35	92160000	1	1
7	rosace	98919000	12	1
8	joint torique 48x3	95508000	1	1
9	joint torique 29x3	98371000	2	1
10	douille	96439000	9	1
11	douille	96446000	8	1
12	support rosace	98793000	9	1
13	set des vis du support	96454000	3	1
14	cartouche thermostatique DN20 (¾")	94282000	15	1
15	set de joint plat	95037000	10	1
16	mécanisme d'arrêt fermer à droite	94009000	9	1
17	joint torique 39x2	98158000	1	1
18	set des vis	96525000	3	1
19	joint torique 16x2	98133000	1	1
20	amortisseur anti-coup de bélier	94073000	7	1
21	set des clapet anti-retour DW 15	94074000	5	1
22	rallonge 25 mm	13595000	0	1
23	set des vis du support	97747000	1	1
24	rallonge 22 mm	98860000	0	1
25	-	14974000	0	1
a	set de base	01800180	0	1
b	clapet anti-retour avec filtre	92499000	5	1