hansgrohe

Xarita S
spiegel met LED-verlichting 700/50 met touch-bediening, mat wit
Oppervlak: **mat wit** Artikelnummer: **54982700**

Beschrijving

- van spiegelglas
- materiaal frame: aluminium
- oppervlaktemateriaal: poedercoating
- MoistureProof: duurzaam materiaal
- SmartTouch: bedien het licht met een capacitieve sensor, sensorknop in het spiegeloppervlak
- lichtstroom: 5130 lm
- Power-lamp: 53 W
- lichtbron: LED, verwisselbaar
- directe LED-verlichting met 5 verschillende kleurtemperatuurgradaties
- indirect RGB LED verlichting: keuze uit 7 kleurtinten en 1 wittint
- kleurtemperatuur: 2700 - 6500 K
- Levensduur LED: > 50.000 uur
- directe LED-verlichting: energielabel C, indirect RGB LED verlichting: energielabel G
- traploos dimbaar
- met spiegelverwarming
- Automatische uitschakelfunctie: automatische uitschakeling voor alle functies
- met geheugenfunctie: dimmend, kleurtemperatuur en RGB LED-instellingen
- ingang: 220 - 240 V AC / 50/60 Hz
- uitgang: 24 V DC
- soort bescherming: IP44
- met bevestigingsmateriaal
- verborgen bevestiging
- wandmontage
- afmetingen: 700/700/50

Artikeldetails

Vrijblijvende advies verkoopprijs excl. BTW	2.273,40 €
Vrijblijvende advies verkoopprijs incl. BTW	2.750,81 €

Technologie

AntiFog · Smart Touch · Moisture Proof

Designprijzen

iF DESIGN AWARD 2023

Xarita S
spiegel met LED-verlichting 700/50 met touch-bediening, mat wit
Oppervlak: **mat wit** Artikelnummer: **54982700**

Productfoto

Maattekening

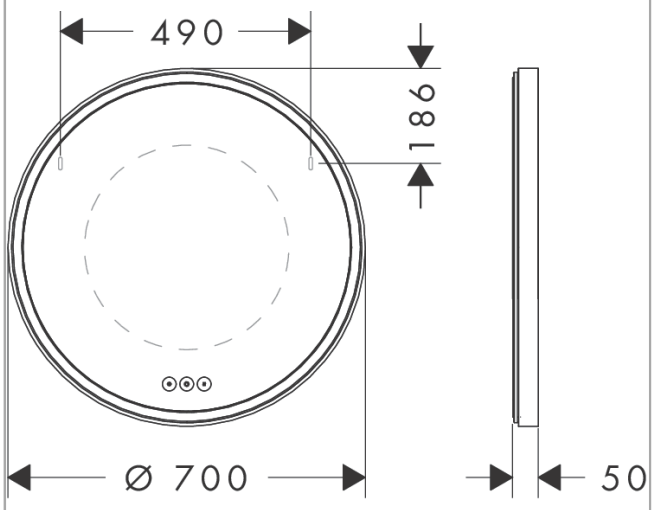

Xarita S
spiegel met LED-verlichting 700/50 met touch-bediening, mat wit
Oppervlak: **mat wit** Artikelnummer: **54982700**

Inbouwvoorbeeld

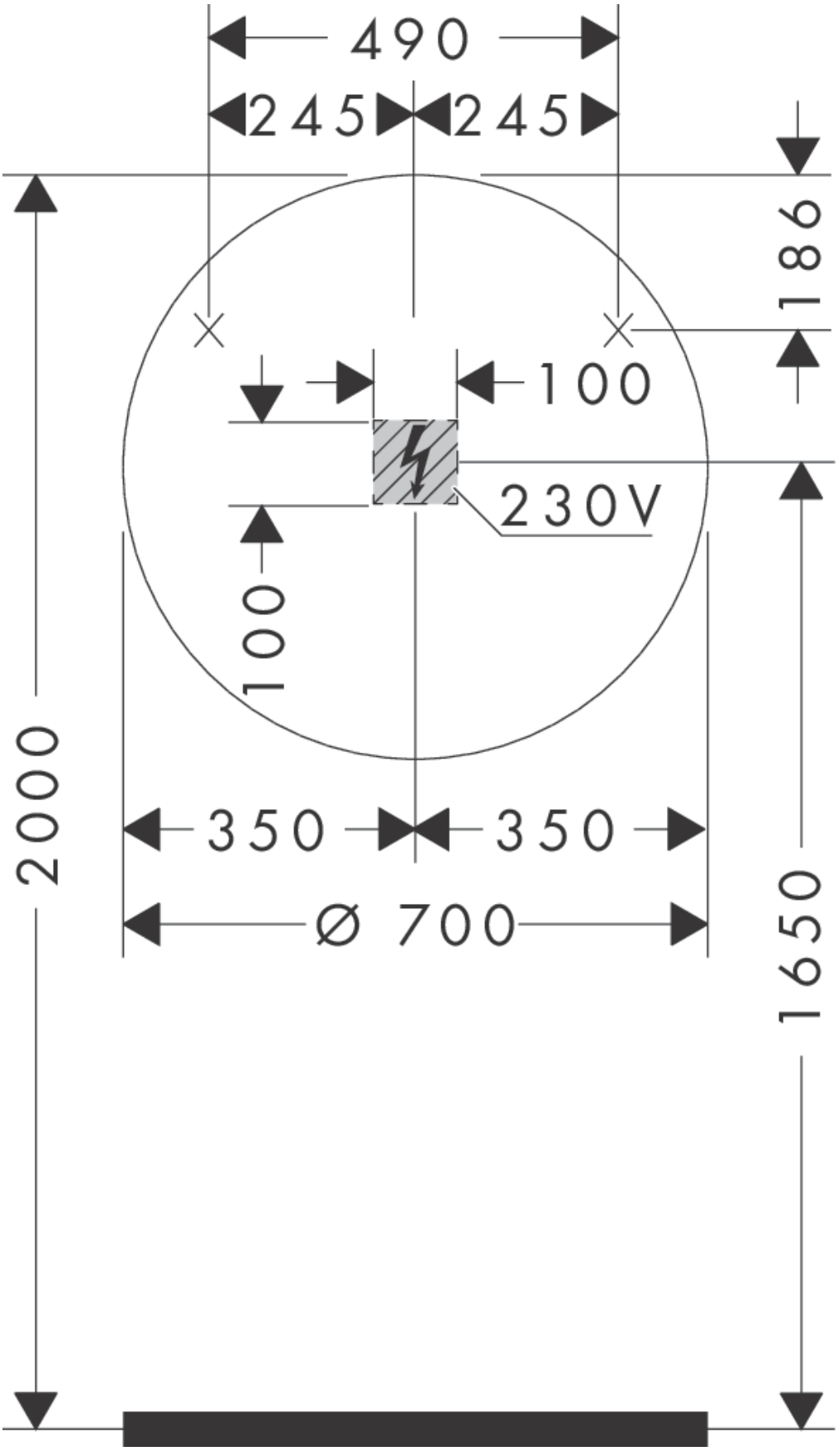

Xarita S
spiegel met LED-verlichting 700/50 met touch-bediening, mat wit
Oppervlak: **mat wit** Artikelnummer: **54982700**

Explosietekening

Bouwjaar: **>05/23**

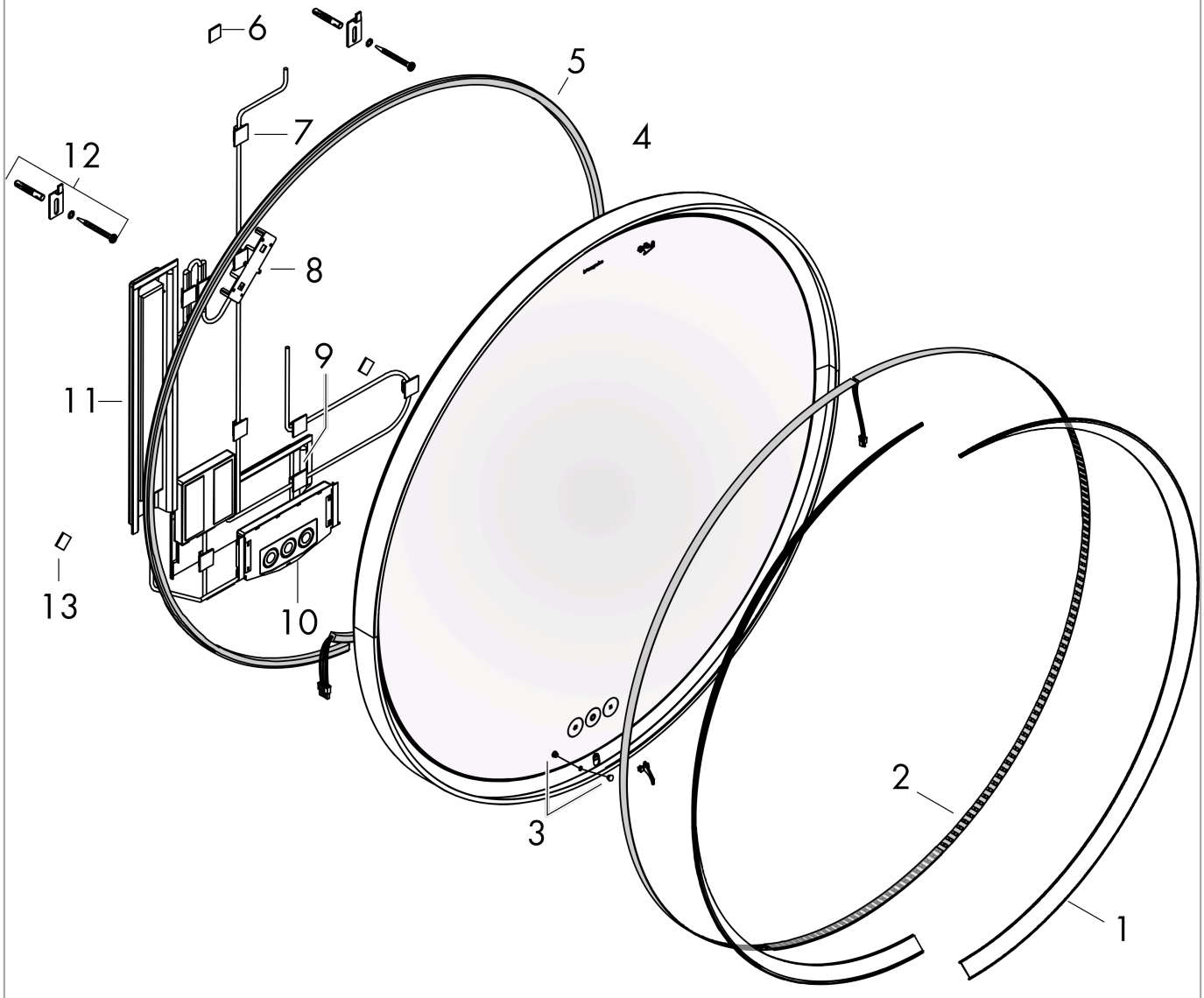

Xarita S
spiegel met LED-verlichting 700/50 met touch-bediening, mat wit
Oppervlak: **mat wit** Artikelnummer: **54982700**

Reserveonderdelenlijst

Bouwjaar: **>05/23**

Regel	Beschrijving	Artikelnummer	Prijs incl. BTW	VE
1	PMMA profiel	87547000	247,57 €	1
2	LED-lichtstrip	87520000	519,82 €	1
3	afdekkap	87501000	27,95 €	1
4	afdekkap	87530000	35,82 €	1
5	Achtergrondverlichting	87529000	519,82 €	1
6	afstandhouder	87553000	27,95 €	1
7	Kabelhouders	87554000	44,65 €	1
8	contactdoos	87556000	44,65 €	1
9	afdekkap	87550000	70,30 €	1
10	besturing	87499000	398,09 €	1
11	trafo	87497000	398,09 €	1
12	bevestigingsmateriaal	87551000	35,82 €	1
13	Bescherming opheffen	87552000	27,95 €	1