Vernis Blend
4-gats badrandmengkraan
Oppervlak: **mat zwart** Artikelnummer: **71456670**

Beschrijving

- voorsprong uitloop 211 mm
- straalsoort mengkraan: normale straal
- straalsoort handdouche: Rain, IntenseRain
- maximale uittreklengte handdouche: 160 cm
- maximale doorstroomhoeveelheid bij 3 bar: 25 l/min
- keramische kranen warm/koud 90°
- aansluiting: G½
- montage op badrand
- onderhoudsopening vereist
- Kiwa K6110_Mechanical Mixers EN200

Artikeldetails

Vrijblijvende advies verkoopprijs excl. BTW	395,75 €
Vrijblijvende advies verkoopprijs incl. BTW	478,86 €

Technologie

AirPower

Productfoto

Maattekening

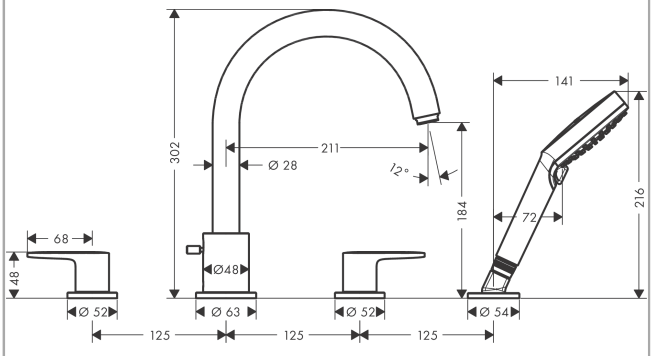
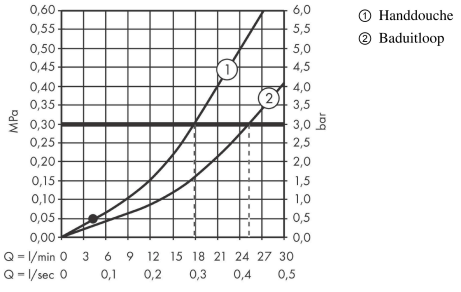
Doorstroomdiagram