Ecostat Fine
opbouw badthermostaat
Oppervlak: **Mat zwart** Artikelnummer: **13325670**

Beschrijving

- voorsprong 177 mm
- temperatuur- en volumeregeling
- thermostaatkardoes, stop- en omstelkraan
- straalsoort uitloop: normale straal
- maximale doorstroomhoeveelheid bij 3 bar: 20 l/min
- doorstroomhoeveelheid voor baduitloop bij 3 bar: 20 l/min
- 1 bar
- Veiligheidsblokkering bij 40°C
- temperatuurbegrenzing instelbaar
- met geïntegreerde zekerheidscombinatie EN 1717. Let op: alleen te gebruiken in combinatie met Exafill
- metaal
- G½
- hartafstand: 150 ± 12 mm
- vuilfilter inbegrepen
- Kiwa K11292_Thermostatic Mixers EN1111

Artikeldetails

Vrijblijvende advies verkoopprijs excl. BTW	308,35 €
Vrijblijvende advies verkoopprijs incl. BTW	373,10 €

Technologie

Designprijzen

Productfoto

Maattekening

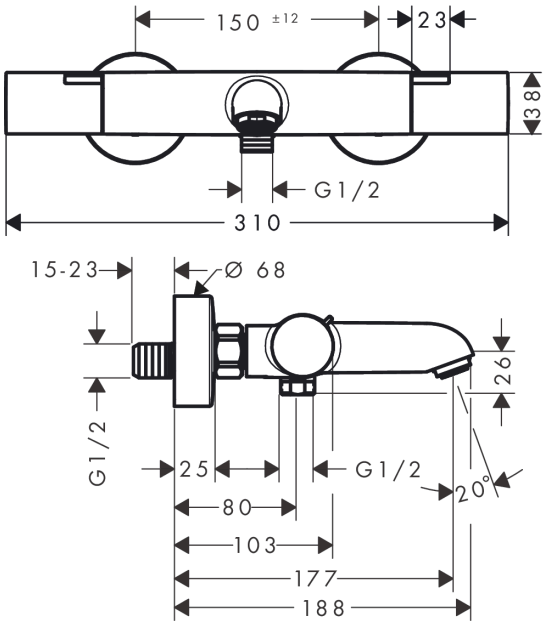

Ecostat Fine
opbouw badthermostaat
Oppervlak: **Mat zwart** Artikelnummer: **13325670**

Doorstroomdiagram

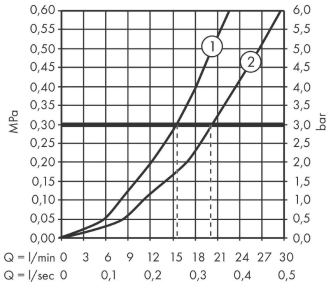

① Shower outlet with 1B-resistance
② Uitlaat bad

Ecostat Fine
opbouw badthermostaat
Oppervlak: **Mat zwart** Artikelnummer: **13325670**

Explosietekening

Bouwjaar: **>04/24**

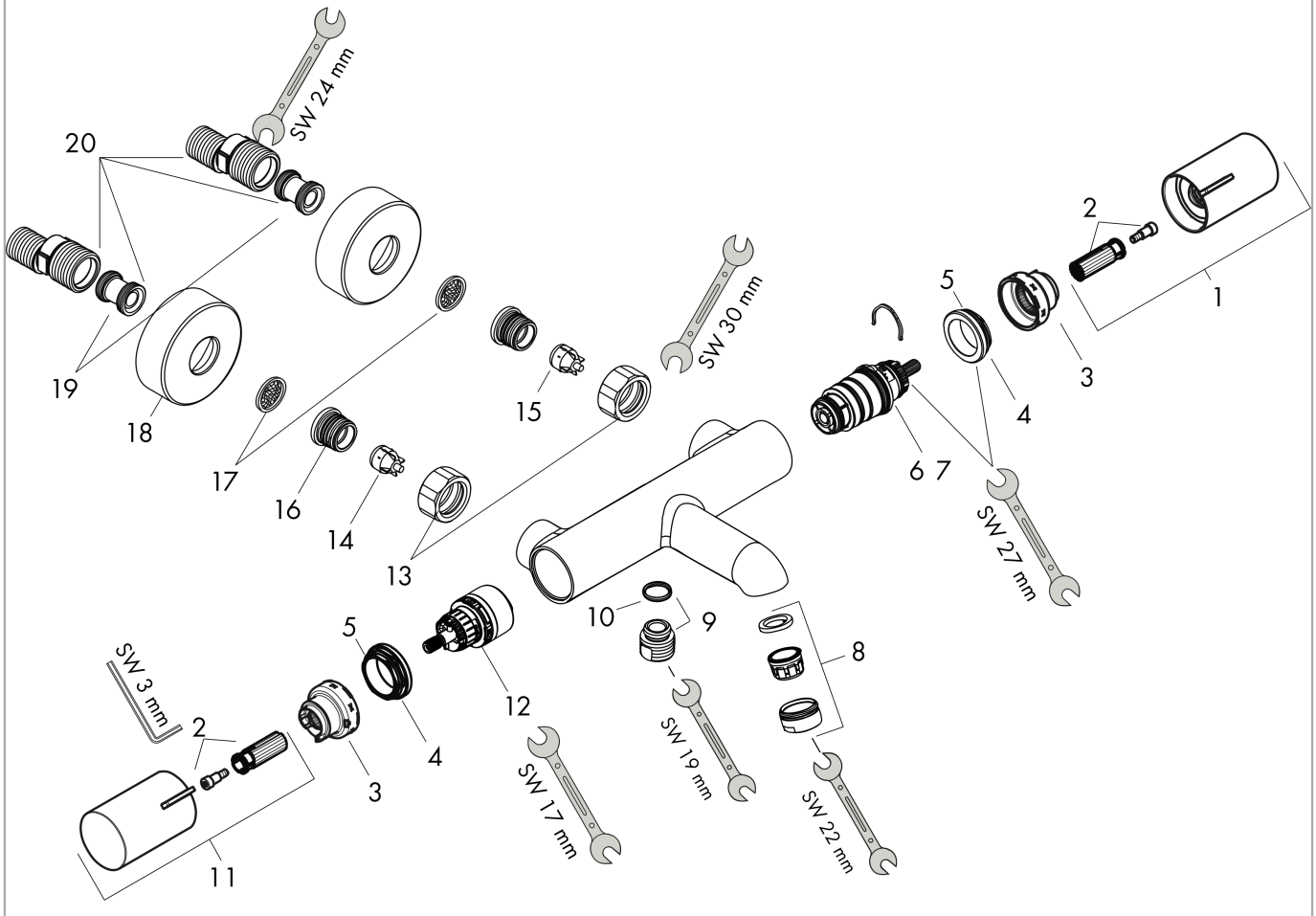

Ecostat Fine
opbouw badthermostaat
Oppervlak: **Mat zwart** Artikelnummer: **13325670**

Reserveonderdelenlijst

Bouwjaar: **>04/24**

Regel	Beschrijving	Artikelnummer	Prijs incl. BTW	VE
1	thermostaatgreep	87707670	72,24 €	1
2	greepadapter m. schroef	95843000	9,08 €	1
3	aanslagring	87708000	9,08 €	1
4	moer	98913000	19,72 €	1
5	O-ring 26x1,5	98390000	3,51 €	1
6	temperatuur regeleenheid	98282000	108,54 €	1
7	regeleenheid voor verwisselde aansluitingen	92373000	269,95 €	1
8	perlator M24x1 (30 l/min)	96512670	22,51 €	1
9	aansluiting	95392000	19,72 €	1
10	O-ring 14x2	98129000	3,51 €	1
11	greep	87706670	58,32 €	1
12	bovendeel met omstelling	98283000	76,23 €	1
13	moeren set	96157670	45,74 €	1
14	terugslagklep (drukbestendig tot 2 MPa)	93136000	30,49 €	1
15	terugslagklep	96737000	30,49 €	1
16	O-ring 17x1,5	98137000	3,51 €	1
17	zeefdichting	96922000	9,08 €	1
18	rozet Ø 68 mm	96467670	29,65 €	1
19	slagdemper	96429000	5,69 €	1
20	S-koppelingenset (±12 mm)	94140000	48,16 €	1
a	S-koppelingenset (±32 mm)	98592000	38,84 €	1
b	remschijf	92469000	9,08 €	1