hansgrohe

Tecturis S
ééngreeps badmengkraan vloergemonteerd
Oppervlakte finish: **chroom** Artikelnummer: **73440000**

Beschrijving

- voorsprong uitloop 194 mm
- straalsoort mengkraan: normale straal
- straalsoort handdouche: Rain, Mono
- maximale doorstroomhoeveelheid bij 3 bar: 21 l/min
- keramisch kardoes
- drukregelaar Select met automatische reset
- inbouwdeel
- opbouwmontage

Artikeldetails

Vrijblijvende advies verkoopprijs excl. BTW	1.523,70 €
Vrijblijvende advies verkoopprijs incl. BTW	1.843,68 €

Technologie

Select SELECT
AirPower

Designprijzen

iF DESIGN AWARD 2023

Productfoto

Maattekening

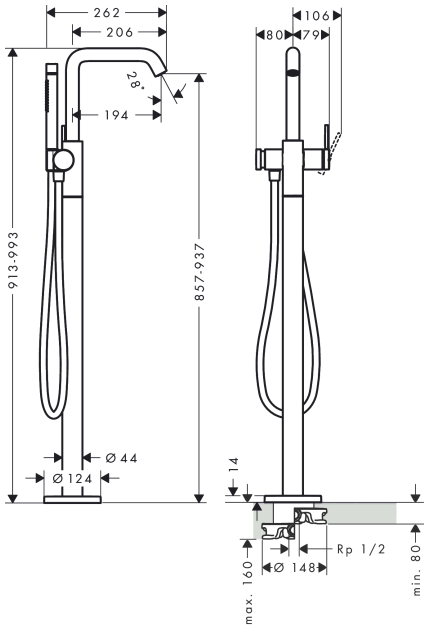
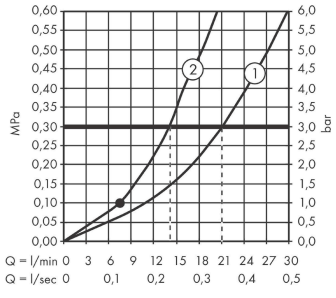
Doorstroomdiagram