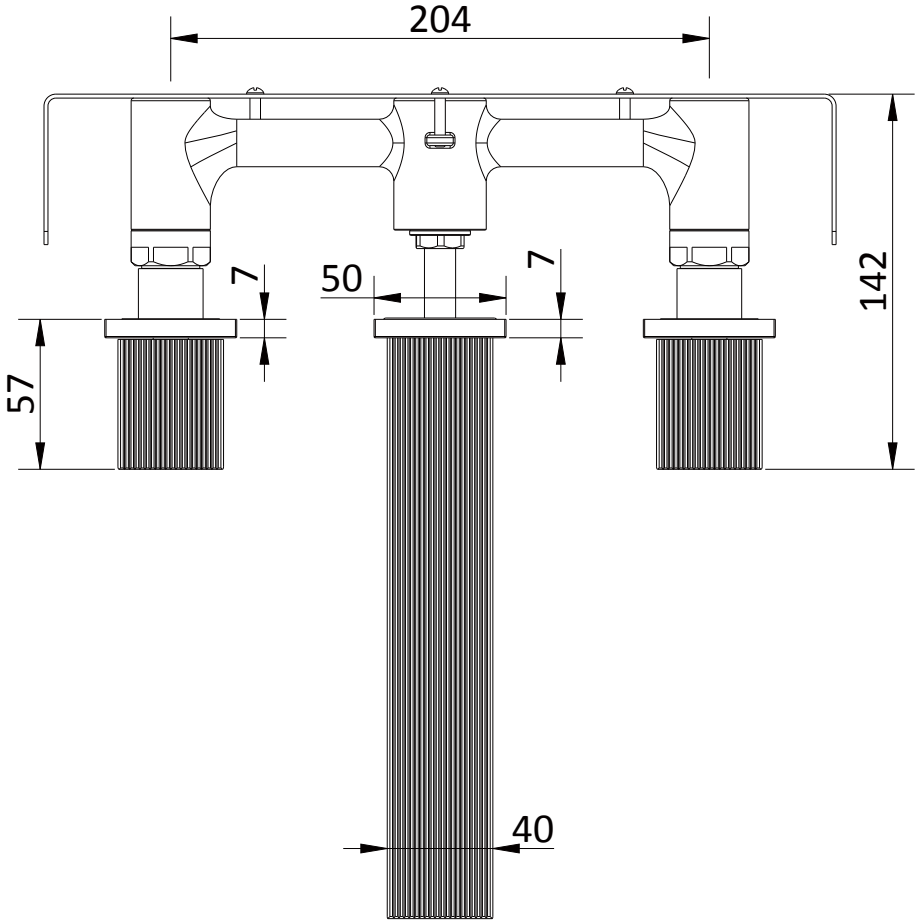
204
7
50
7
142
57
40

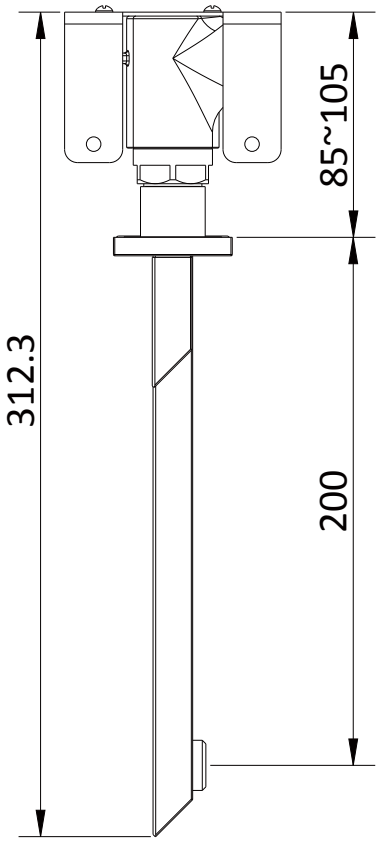
85~105
312.3
200