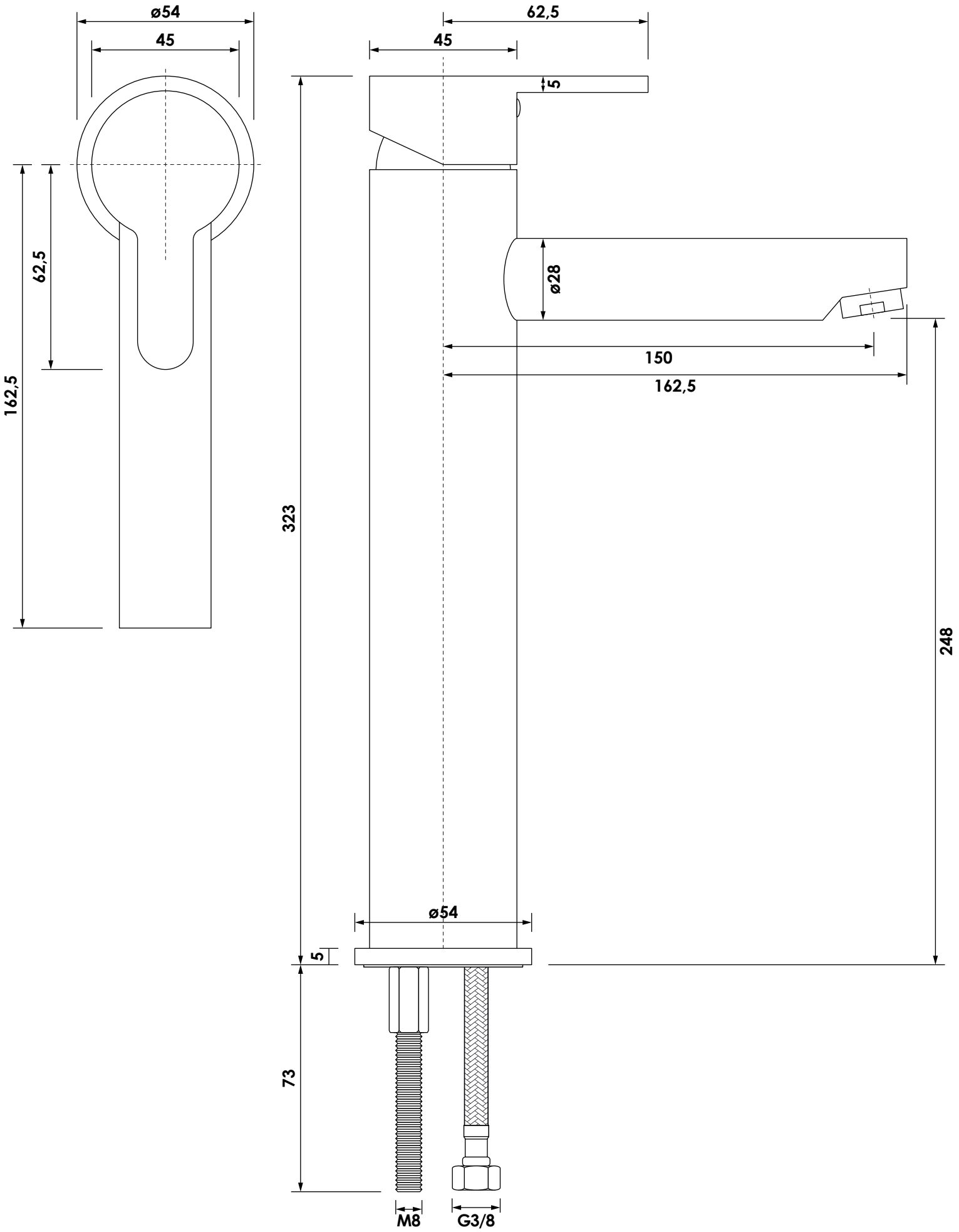BRAUER
brauerkranen.nl