RainSelect
Corps d'encastrement pour 2 systèmes
Surfaces: **p.a.** N° Art.: **15310180**

Description

Caractéristiques

- 2 fonctions
- raccordement Rp ¾
- profondeur d'installation: 87-122 mm
- montage horizontal
- installation insonorisée

Photo du produit

Plan coté

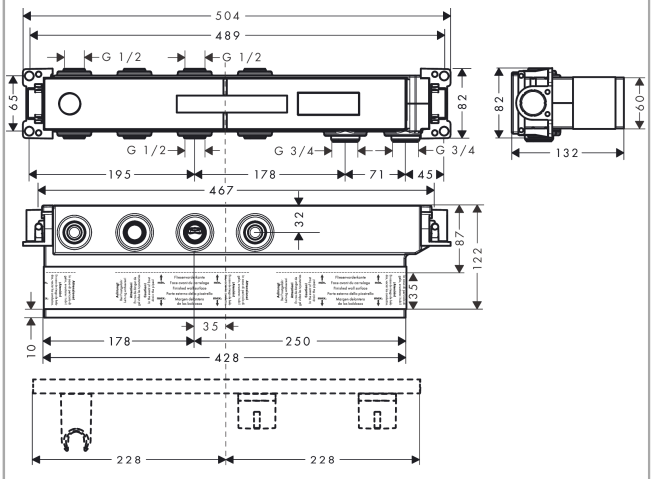

RainSelect
Corps d'encastrement pour 2 systèmes
Surfaces: **p.a.** N° Art.: **15310180**
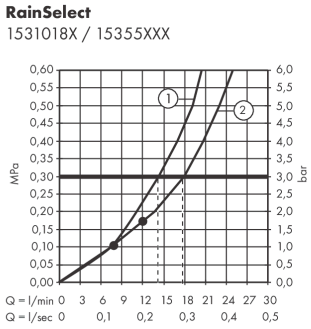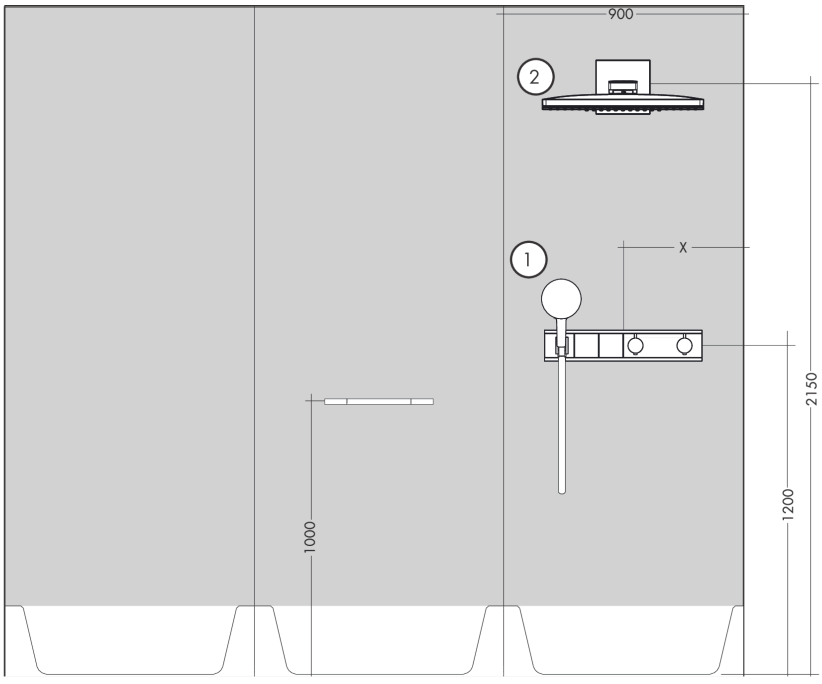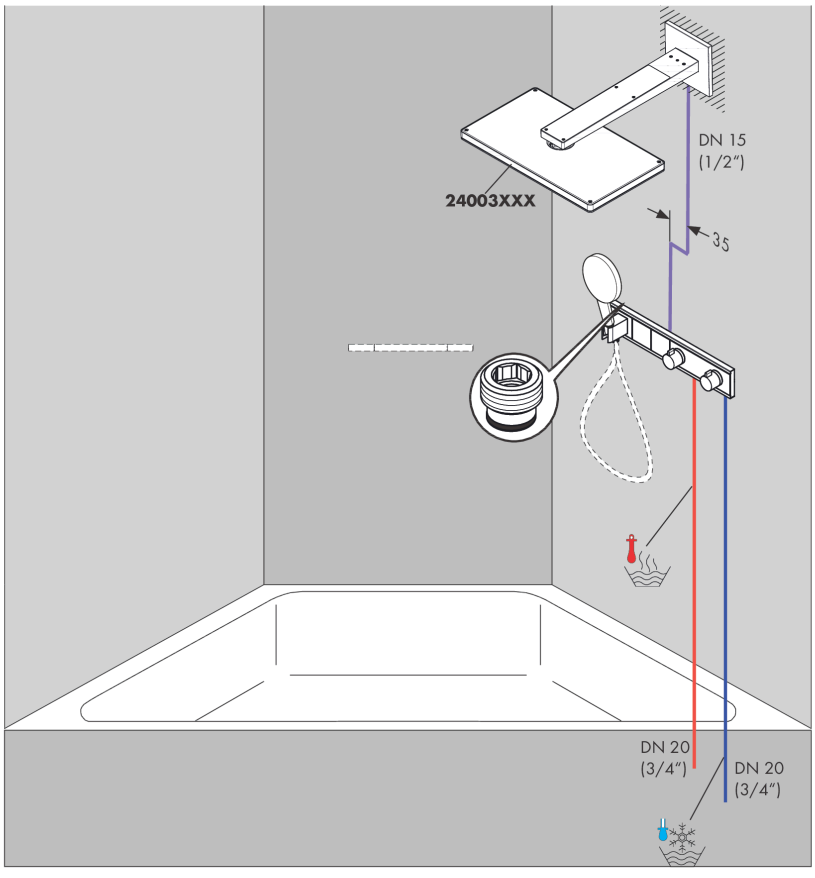
Exemple de montage