INSTALLATION INSTRUCTIONS

ROUND WALL MIRROR

MONTAGEHANDLEIDING RONDE WANDSPIEGEL

NOTICE DE MONTAGE MIROIR MURAL ROND

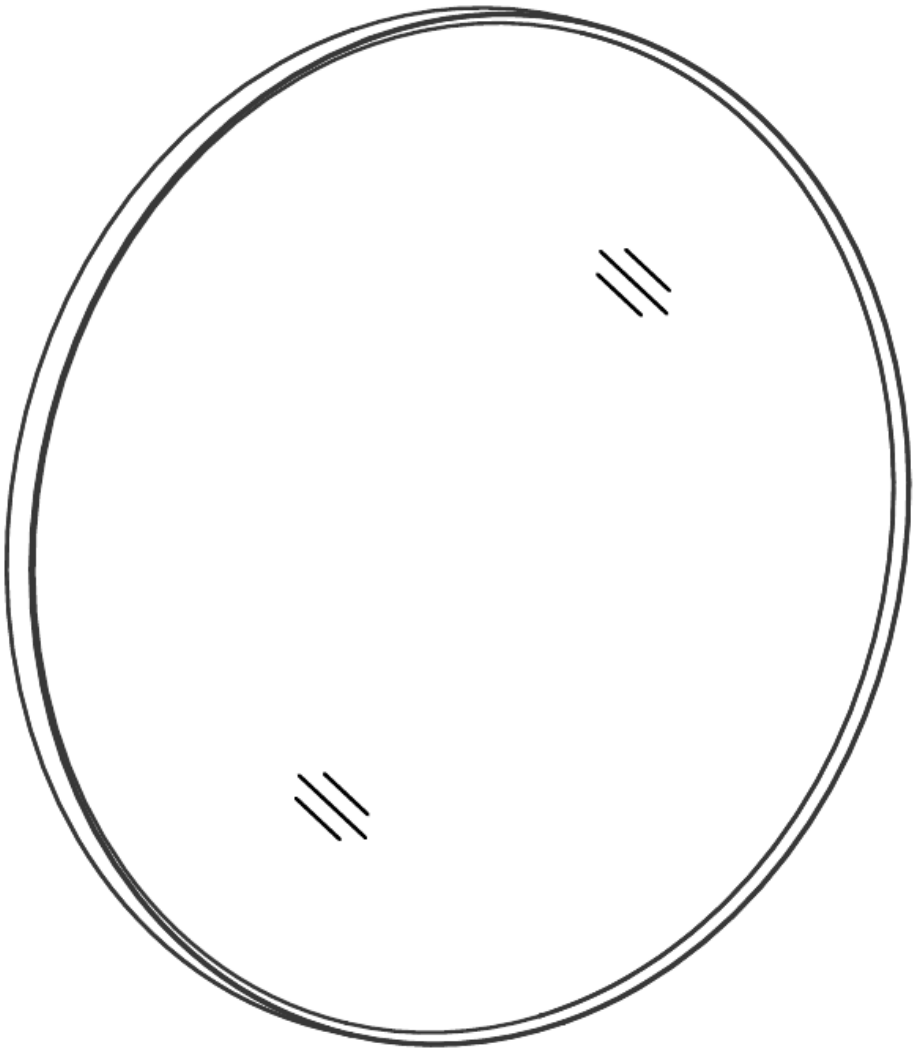

Ø 1200 × 35 mm

SANICLASS

INFORMATION

INFORMATIE | INFORMATION

SUPPLIED ITEMS

GELEVERDE ONDERDELEN | ÉLÉMENTS FOURNIS

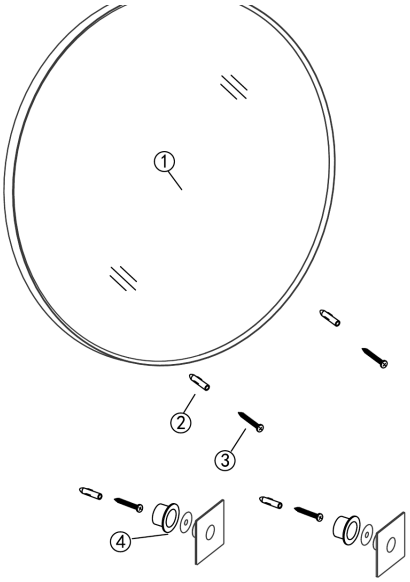

1	**Mirror** | Spiegel | *Miroir*	**× 1**
2	**Wall plugs** | Pluggen | *Chevilles*	**× 5**
3	**Screws ST4×35** | Schroeven ST4×35 | *Vis ST4×35*	**× 5**
4	**Mounting brackets (set)** | Bevestigingsbeugels (set) | *Supports de fixation (jeu)*	**× 2**

REQUIRED TOOLS

BENODIGD GEREEDSCHAP | OUTILS NÉCESSAIRES

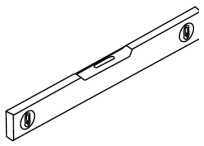

Spirit level
Waterpas
Niveau à bulle



Drill
Boormachine
Perceuse



Drill bits
Boren
Forets



Measuring tape
Rolmaat
Mètre ruban

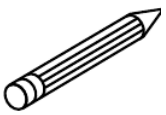

Pencil
Potlood
Crayon

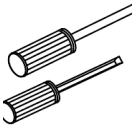

Screwdrivers
Schroevendraaiers
Tournevis



Hammer
Hamer
Marteau



Safety gloves
Werkhandschoenen
Gants de protection



Safety glasses
Veiligheidsbril
Lunettes de protection

Ø 3.0 mm: **wooden walls** | houten wanden | *murs en bois* Ø 6 mm: **ceramic tiles** | tegels | *carrelage*

INFORMATION

INFORMATIE | INFORMATION

GENERAL INFORMATION

ALGEMENE INFORMATIE | INFORMATIONS GÉNÉRALES

EN **Please inspect the product immediately upon receipt** for transport damage, missing parts or manufacturing faults. Damage reported at a later stage cannot be accepted.

Read these instructions carefully before starting the installation and keep them for future reference.

All information is based on the latest product specifications. We reserve the right to change product characteristics, packaging or availability without prior notice.

NL **Controleer het product direct na ontvangst** op transportschade, ontbrekende onderdelen of fabricagefouten. Schade die later wordt gemeld, kan niet worden geaccepteerd.

Lees deze handleiding zorgvuldig door voordat u met de montage begint en bewaar hem voor later gebruik.

Alle informatie is gebaseerd op de meest recente productspecificaties. Wij behouden ons het recht voor productkenmerken, verpakking of leverbaarheid zonder voorafgaande kennisgeving te wijzigen.

FR **Vérifiez le produit dès sa réception** afin de détecter d'éventuels dommages dus au transport, pièces manquantes ou défauts de fabrication. Les dommages signalés ultérieurement ne pourront pas être acceptés.

Lisez attentivement cette notice avant de commencer l'installation et conservez-la pour toute consultation ultérieure.

Toutes les informations sont basées sur les dernières caractéristiques du produit. Nous nous réservons le droit de modifier les caractéristiques, l'emballage ou la disponibilité du produit sans préavis.

SAFETY INSTRUCTIONS

VEILIGHEIDSINSTRUCTIES | CONSIGNES DE SÉCURITÉ

EN
- Before drilling, make sure there are no hidden electrical cables or water pipes in the wall.
- Wear protective equipment (gloves and safety glasses) during installation.
- Handle the mirror with care and avoid knocks against the edges.
- This product is for indoor use only.

NL
- Controleer vóór het boren of er geen verborgen elektriciteitskabels of waterleidingen in de wand zitten.
- Draag tijdens de montage beschermingsmiddelen (handschoenen en veiligheidsbril).
- Behandel de spiegel voorzichtig en voorkom stoten tegen de randen.
- Dit product is uitsluitend geschikt voor gebruik binnenshuis.

FR
- Avant de percer, assurez-vous qu'aucun câble électrique ni aucune conduite d'eau ne se trouve dans le mur.
- Portez des équipements de protection (gants et lunettes de protection) pendant l'installation.
- Manipulez le miroir avec précaution et évitez les chocs sur les bords.
- Ce produit est destiné exclusivement à un usage intérieur.

MIRROR INSTALLATION

MONTAGE VAN DE SPIEGEL | INSTALLATION DU MIROIR

MARKING AND DRILLING

AFTEKENEN EN BOREN | TRAÇAGE ET PERÇAGE

1

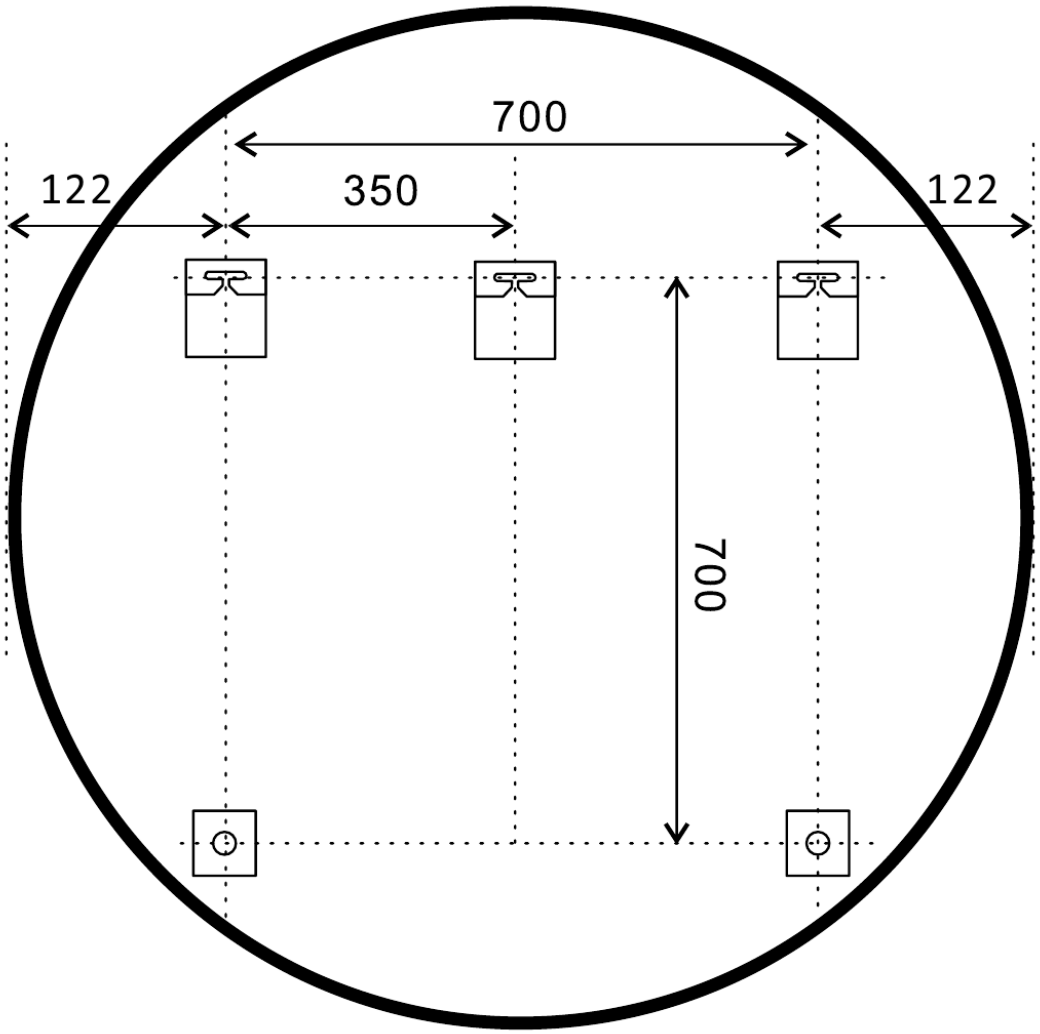

mm

EN Mark the hole positions on the wall according to the drawing, using a spirit level. Drill the holes: **Ø 6 mm** for ceramic tiles, **Ø 3.0 mm** for wooden walls.

NL Teken de boorgaten af op de wand volgens de tekening; gebruik hierbij een waterpas. Boor de gaten: **Ø 6 mm** voor tegels, **Ø 3,0 mm** voor houten wanden.

FR Marquez la position des trous sur le mur selon le schéma, à l'aide d'un niveau à bulle. Percez les trous : **Ø 6 mm** pour le carrelage, **Ø 3,0 mm** pour les murs en bois.

FITTING PLUGS AND SCREWS

PLUGGEN EN SCHROEVEN PLAATSEN | MISE EN PLACE DES CHEVILLES ET DES VIS

2

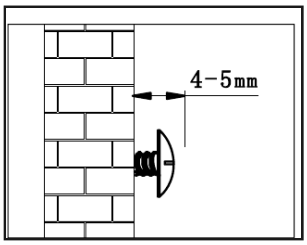

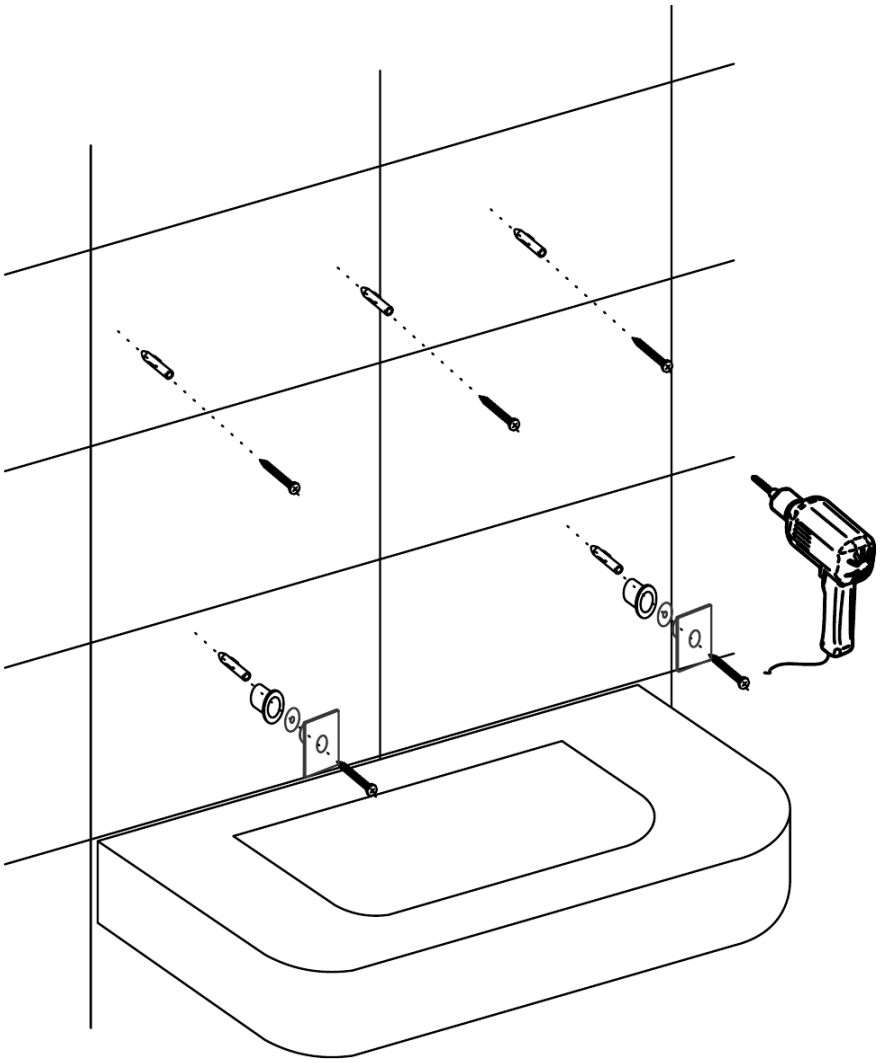

EN Insert the wall plugs [2]. Fit the screws [3] in the upper holes, leaving them protruding **4–5 mm**. Fix the mounting brackets [4] in the lower holes.

NL Plaats de pluggen [2]. Draai de schroeven [3] in de bovenste gaten en laat ze **4–5 mm** uitsteken. Bevestig de beugels [4] in de onderste gaten.

FR Insérez les chevilles [2]. Vissez les vis [3] dans les trous supérieurs en les laissant dépasser de **4 à 5 mm**. Fixez les supports [4] dans les trous inférieurs.

EN ***NOTE:*** *Check with the spirit level that the screws are level before hanging the mirror.*

NL ***LET OP:*** *Controleer met de waterpas of de schroeven waterpas zitten voordat u de spiegel ophangt.*

FR ***REMARQUE :*** *Vérifiez avec le niveau à bulle que les vis sont bien alignées avant d'accrocher le miroir.*

HANGING THE MIRROR

SPIEGEL OPHANGEN | ACCROCHAGE DU MIROIR

3

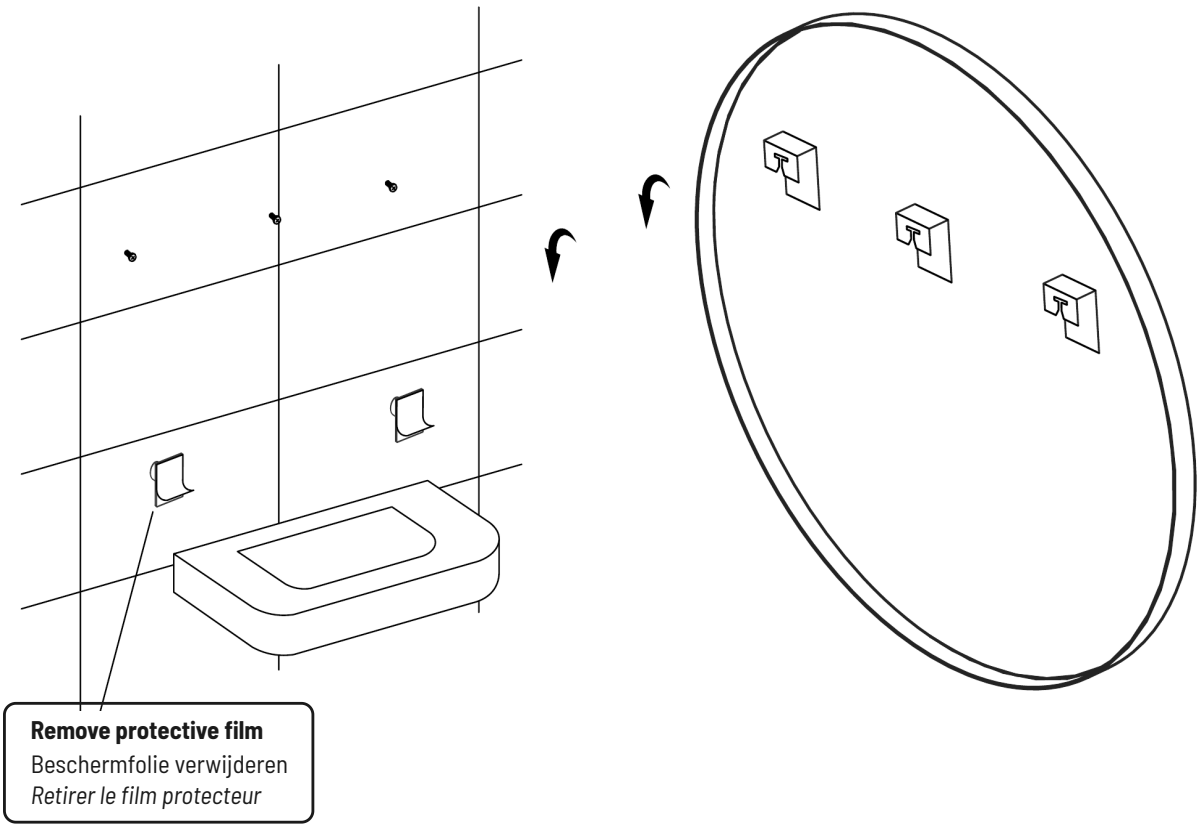

EN **Peel the protective film off the mounting brackets** before hanging the mirror. Hang the mirror with the hooks on the back over the screws, then gently adjust it from side to side until it hangs straight.

NL **Verwijder de beschermfolie van de beugels** voordat u de spiegel ophangt. Hang de spiegel met de ophangogen aan de achterzijde over de schroeven en schuif hem daarna voorzichtig heen en weer tot hij recht hangt.

FR **Retirez le film protecteur des supports** avant d'accrocher le miroir. Accrochez le miroir sur les vis à l'aide des crochets situés au dos, puis ajustez-le délicatement latéralement jusqu'à ce qu'il soit bien droit.

USE AND MAINTENANCE

GEBRUIK EN ONDERHOUD | UTILISATION ET ENTRETIEN



Soft, damp cloth
Zachte, vochtige doek
Chiffon doux et humide



No aggressive cleaners
Geen agressieve middelen
Pas de produits agressifs



No abrasives
Geen schuurmiddelen
Pas d'abrasifs

CLEANING

REINIGING | NETTOYAGE

EN Clean the mirror with a soft, damp cloth and dry it with a clean, lint-free cloth. **Do not use** acidic or alkaline cleaning agents, alcohol or abrasive products.

NL Reinig de spiegel met een zachte, vochtige doek en droog hem na met een schone, pluisvrije doek. **Gebruik geen** zure of alkalische reinigingsmiddelen, alcohol of schurende middelen.

FR Nettoyez le miroir avec un chiffon doux et humide, puis séchez-le avec un chiffon propre non pelucheux. **N'utilisez pas** de produits nettoyants acides ou alcalins, d'alcool ni de produits abrasifs.

KEEP THESE INSTRUCTIONS

BEWAAR DEZE HANDLEIDING | CONSERVEZ CETTE NOTICE

EN Please keep these instructions for aftercare and future reference.

NL Bewaar deze handleiding voor onderhoud en later gebruik.

FR Conservez cette notice pour l'entretien et toute consultation ultérieure.