SIROLO **SKU 156414**

PHOTO:

PLAN:

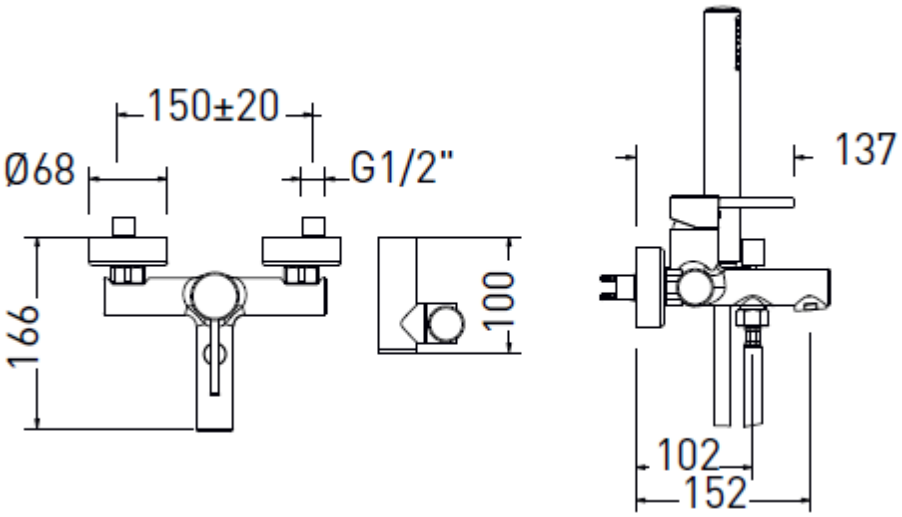

Les dimensions, ainsi que l'assortiment peuvent subir des modifications sans avis préable.

Type de robinet	**MITIGEUR BAIN / DOUCHE avec set de baignoire**
Surfaces	Chromé
Material	Laiton
Débit à 3 bar	16 l/min
Débit douche à mains 3 bar	14 l/min
Type bec	Bec fix, saillie 152 mm
Type mousseur	Neoperl M28
Type de raccordement	Raccord S à rosace
Type cartouche	Disques céramiques
Clapet anti-retour	Neoperl CV15/DN10
Poignée	metal
Anti calcaire membrame	Oui
Douche à mains	ABS, 1 jet
Flexible	Écrous coniques, L= 150cm
Certificats	Belgaqua
Poids Net	2,60 kg
Garantie	5 ans
Extra's	Pour pièces de réchange regardez vue éclatée

Les dimensions, ainsi que l'assortiment peuvent subir des modifications sans avis préable.