BRAUER
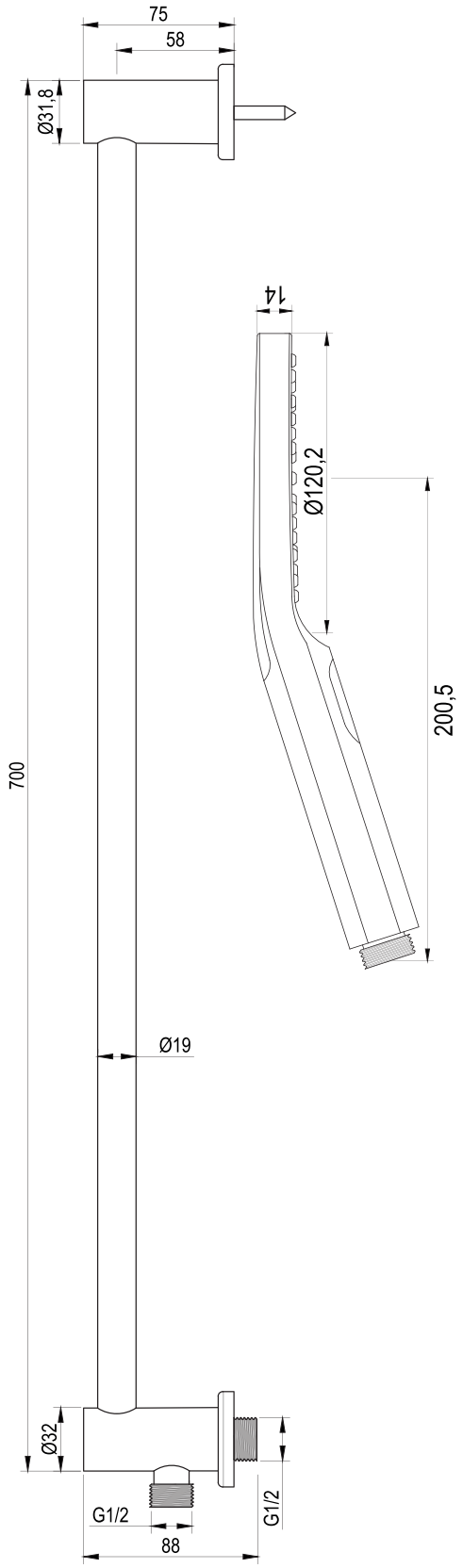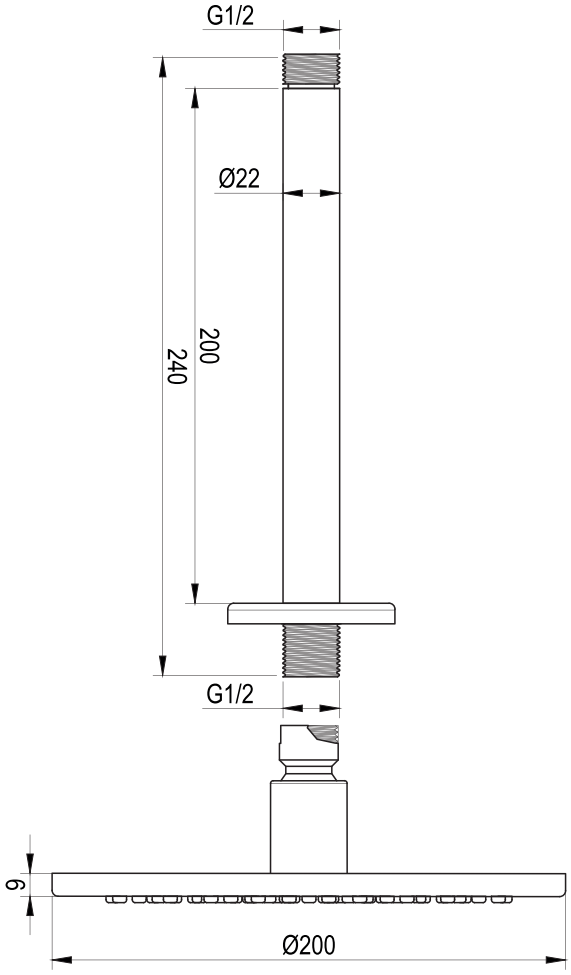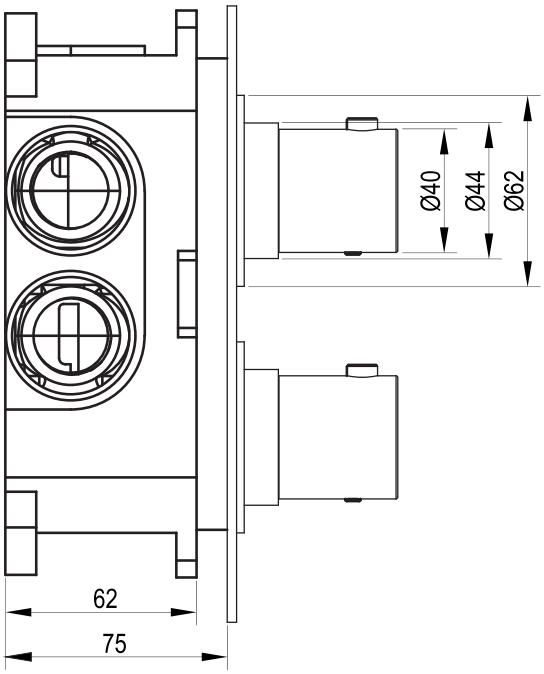
5-S-072