ZEN II – BAIGNOIRE À ENCASTRER – 170X75 **SKU 119572**

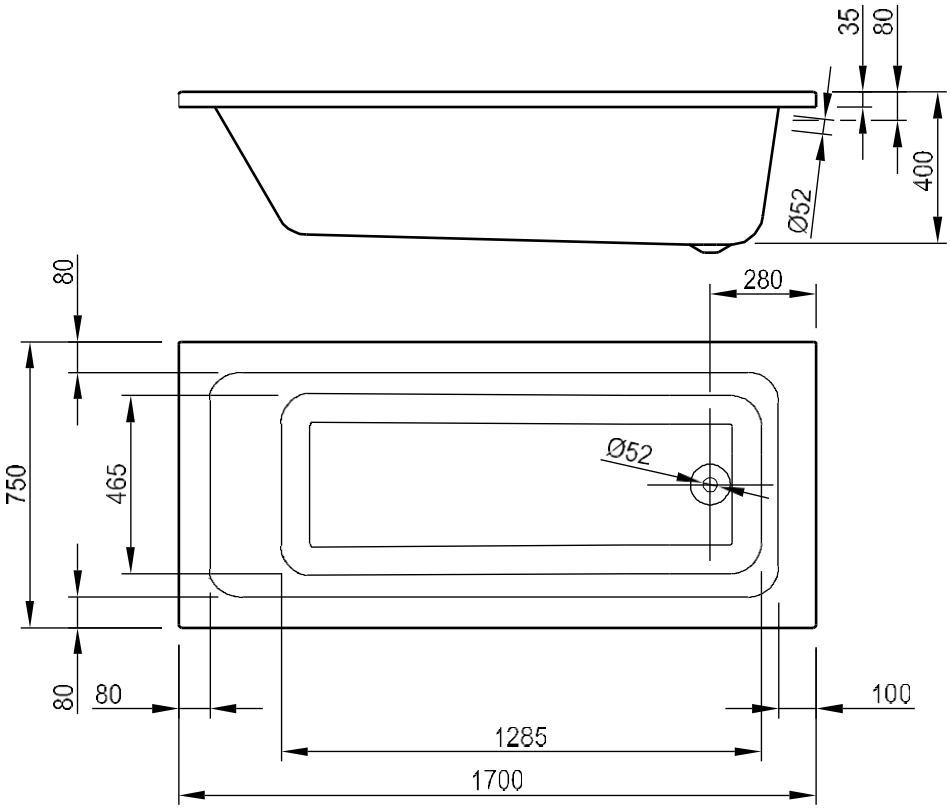

Les dimensions, ainsi que l'assortiment peuvent subir des modifications sans avis préalable.

ZEN II – BAIGNOIRE À ENCASTRER – 170X75 **SKU 119572**

Dimensions:	longueur : 1700 mm largeur: 750 mm hauteur: 400 mm
Matériel:	acryliqye – 4 mm – NF approuvé
Couleur:	blanc
Caractéristiques:	– baignoire à encastrer – mono – trop-plein diamètre 52 mm – drainage diamètre 52 mm – fibres de verre et de résine est pulvérisée sur l'extérieur et également sur les points de renfort et la plaque de base en bois sur laquelle les pieds sont assemblés – pieds inclus – isolant – facile à nettoyer – CE approuvé
Poids:	23 kg
Contenu:	190 litres
Option:	– poignée de bain: sku 119562 – siphon standard: sku 130025

Les dimensions, ainsi que l'assortiment peuvent subir des modifications sans avis préalable.