Ecostat
Ecostat 1001 CL Mitigeur Thermostatique douche
Surfaces: **chromé** N° Art.: **13211000**

Description

Caractéristiques

- 1 sortie
- cartouche thermostatique, avec mécanisme céramique 180°
- verrouillage de sécurité à 40° C
- limitation de température réglable
- Débit raccord rapide douche à main à 3 bars: 17 l/min
- le bouton Ecostop limite la consommation à 10 l/min
- clapet anti-retour
- avec silencieux
- matériau: Poignées en métal
- filtre inclus
- entraxe: 150 mm ± 12 mm
- groupe de bruit: I
- classe de débit: B

Technologie

Eco Smart

Photo du produit

Plan coté

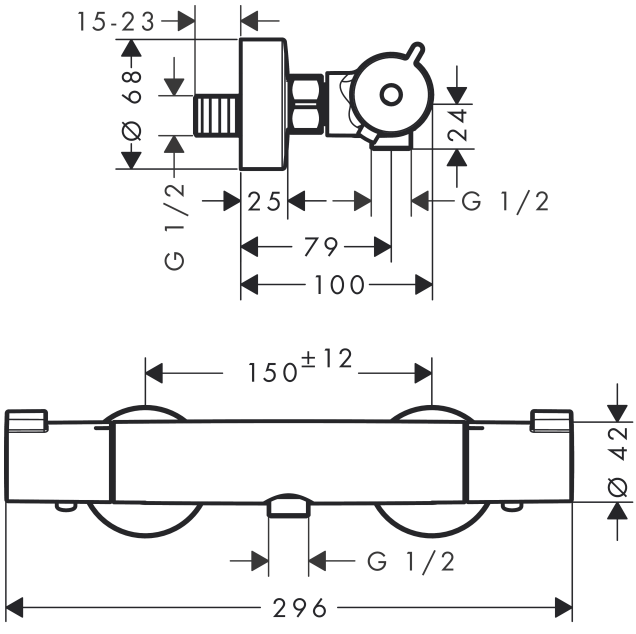

Ecostat
Ecostat 1001 CL Mitigeur Thermostatique douche
Surfaces: **chromé** N° Art.: **13211000**

Schéma d'écoulement

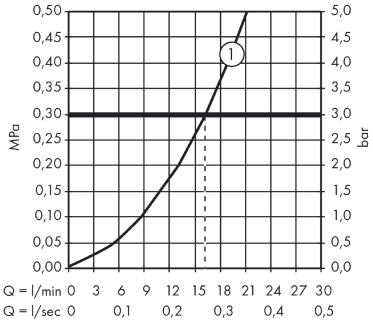

Shower outlet with 1B-resistance