COR – TABLETTE INTEGRÉE– 120X46 SKU 933818

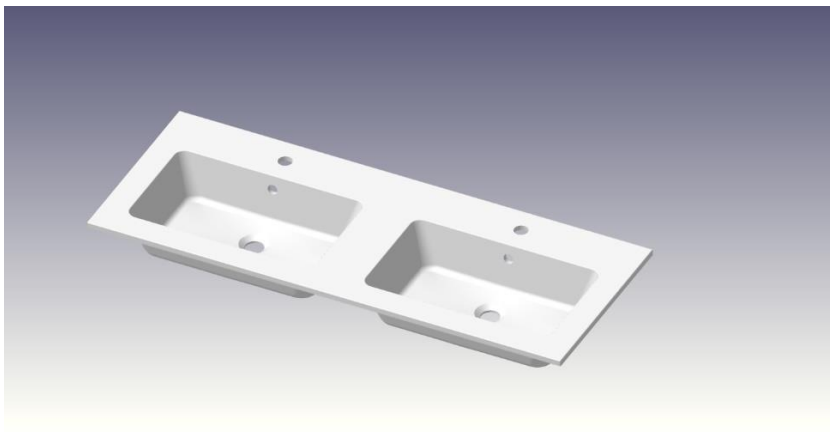

DIMENSIONS:

Longueur:	**1205 mm**
Profondeur :	**460 mm**
Hoogte:	**14 mm**

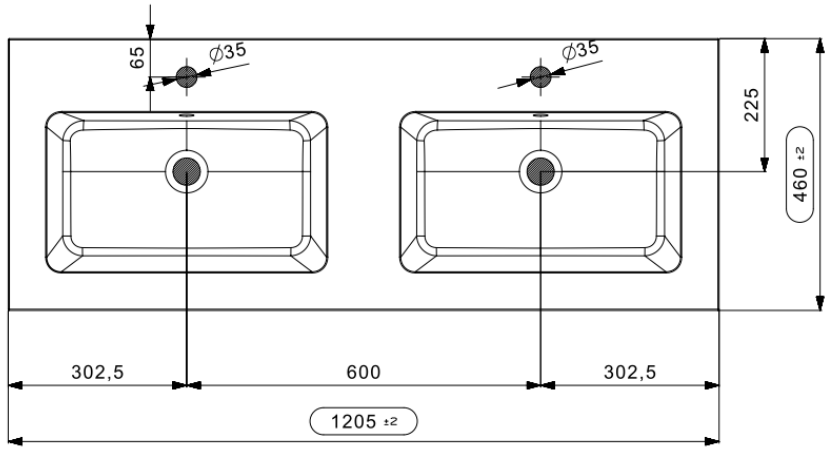

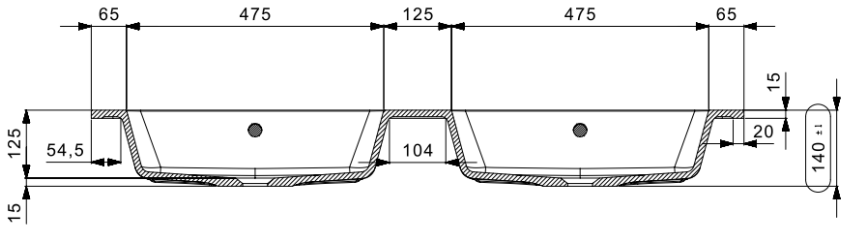

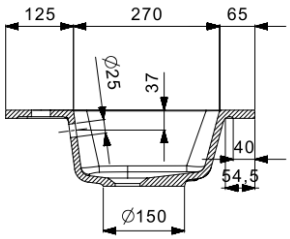

Type lavabo	Tablette – 2 lavabos
Materièle	Marbre composite
Couleur	Blanc brillant
Montage	Tablette
Avec trou robinet	Oui
Avec trop-plein	Oui

Les dimensions, ainsi que l'assortiment peuvent subir des modifications sans avis préalable