hansgrohe

Zesis M33
ééngreeps keukenmengkraan 150 uittrekbare vuistdouche 2jet sBox lite
Oppervlak: **Mat zwart** Artikelnummer: **74803670**

Beschrijving

- draaibereik 150°
- laminaire straal, douchestraal
- douchestraal is vast te zetten, wisseling van straal door eén druk op de knop en straal wordt uitgezet door het sluiten van de greep.
- maximale doorstroomhoeveelheid bij 3 bar: 8,2 l/min
- keramisch kardoes
- eenvoudige montage dankzij de G ⅜ flexibele aansluitslangen
- sBox lite voor een soepele, flexibele en veilige slanggeleiding in de behuizing
- verlengstuk lengte tot 50 cm
- Kiwa K6161_Mechanical Mixers EN817

Artikeldetails

Vrijblijvende advies verkoopprijs excl. BTW	279,20 €
Vrijblijvende advies verkoopprijs incl. BTW	337,83 €

Technologie

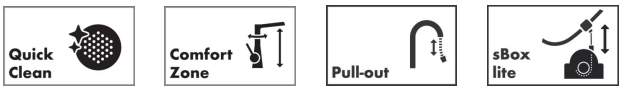

Designprijzen

Productfoto

Maattekening

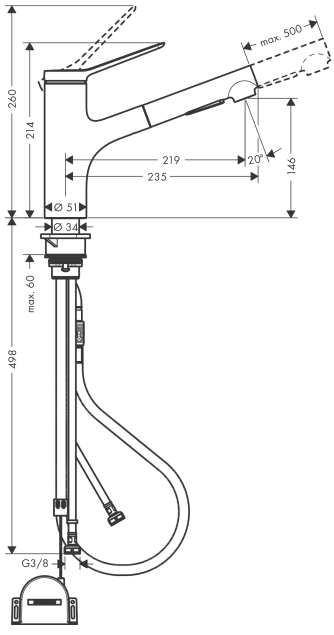

Doorstroomdiagram

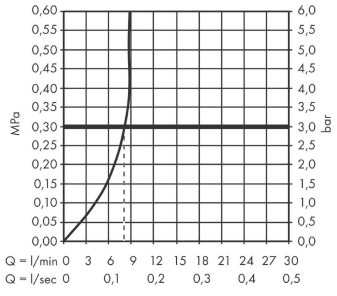

Zesis M33
ééngreeps keukenmengkraan 150 uittrekbare vuistdouche 2jet sBox lite
Oppervlak: **Mat zwart** Artikelnummer: **74803670**

Explosietekening

Bouwjaar: **>01/22**

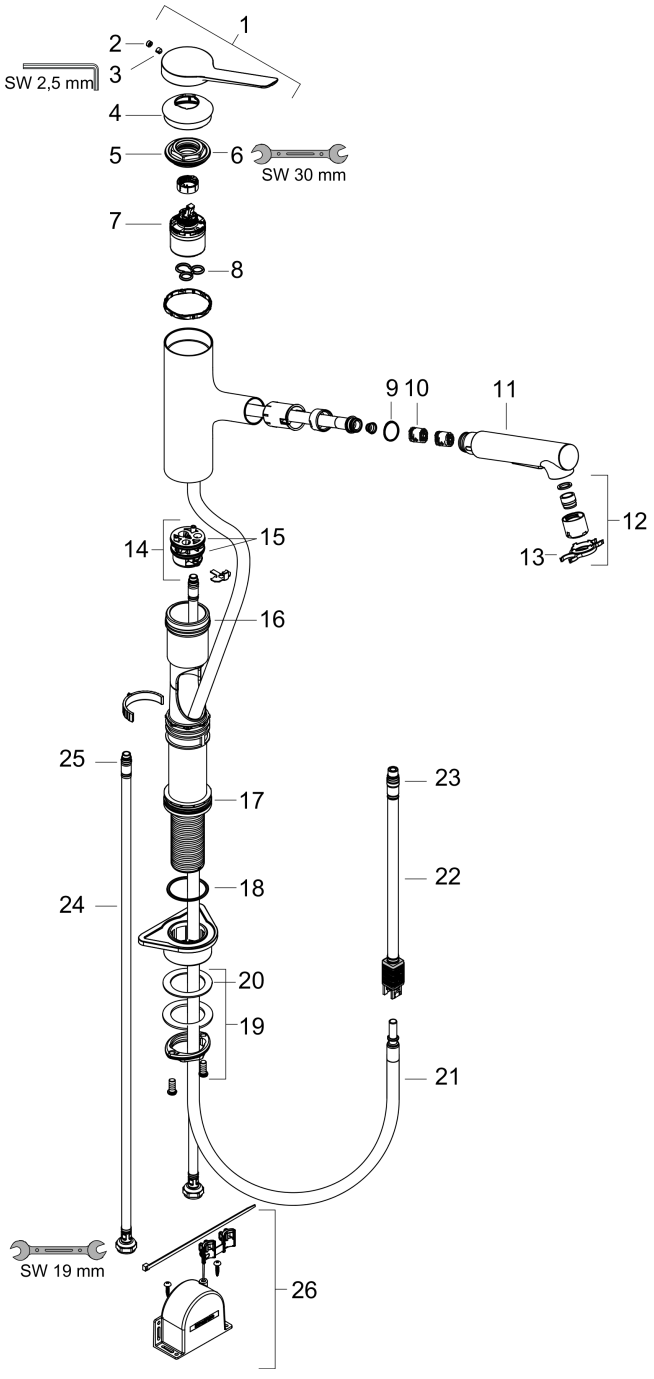

Zesis M33
ééngreeps keukenmengkraan 150 uittrekbare vuistdouche 2jet sBox lite
Oppervlak: **Mat zwart** Artikelnummer: **74803670**

Reserveonderdelenlijst

Bouwjaar: **>01/22**

Regel	Beschrijving	Artikelnummer	Prijs incl. BTW	VE
1	greep	94390670	72,24 €	1
2	greepstop	93735610	9,08 €	1
3	inbusschroef M5x5	98446000	3,51 €	1
4	afdekkap	94388670	13,67 €	1
5	moer	94389000	38,84 €	1
6	O-ring 41x2	98212000	3,51 €	1
7	kardoes compl.	93895000	76,23 €	1
8	dichting	95008000	9,08 €	1
9	zeef	97735000	3,51 €	1
10	O-ring 18x1,5	98231000	3,51 €	1
11	vuistdouche	94395670	114,35 €	1
12	perlator laminar M22x1 (15 l/min)	95909000	48,16 €	1
13	servicesleutel	95910000	9,08 €	1
14	kardoesadapter	95911000	19,72 €	1
15	O-Ring 30x2	98186000	3,51 €	1
16	O-ring 37x2	92115000	3,51 €	1
17	O-Ring 36x2,5	98190000	3,51 €	1
18	bevestigingsmateriaal	97523000	5,69 €	1
19	schachtbevestigingsset compl. (Ø 34)	95049000	15,00 €	1
20	stelring	97548000	3,51 €	1
21	slang 1,25 m	95506000	76,23 €	1
22	aansluitslang 600 mm	92264000	38,84 €	1
23	O-ring 7x1,5	98422000	3,51 €	1
24	aansluitslang 600 mm M8x0,75 G3/8	96510000	24,20 €	1
25	O-ring 6,6x1,6	93019000	3,51 €	1
26	sBox lite	94402000	93,05 €	1