hansgrohe

**Vivenis**
**ééngreeps wastafelmengkraan 210 met draaibare uitloop uitloop, zonder afvoer**
Oppervlak: **Brushed Bronze** Artikelnummer: **75032140**

## Beschrijving

- ComfortZone: grote bewegingsvrijheid bij het handenwassen dankzij ComfortZone 210
- voorsprong uitloop 139 mm
- uitloophoogte: 209 mm
- greepvariant: rechte greep
- met draaibare uitloop
- draaibereik met draaibare uitloop van 120° voor meer bewegingsvrijheid
- straalsoort: WaterfallStream
- maximale doorstroomhoeveelheid bij 3 bar: 5 l/min
- keramisch kardoes
- EU taxonomie: max 6l/min - draagt substantieel bij aan duurzaamheid

## Artikeldetails

| | |
|---|---|
| Vrijblijvende advies verkoopprijs excl. BTW | 413,92 € |
| Vrijblijvende advies verkoopprijs incl. BTW | 500,84 € |

## Technologie

AirPower · EcoSmart · Comfort Zone

## Designprijzen

iF DESIGN AWARD 2021 · reddot winner 2021 · GERMAN DESIGN AWARD WINNER 2022

## Productfoto

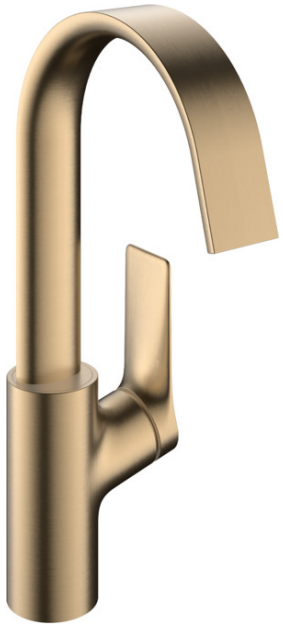

## Maattekening

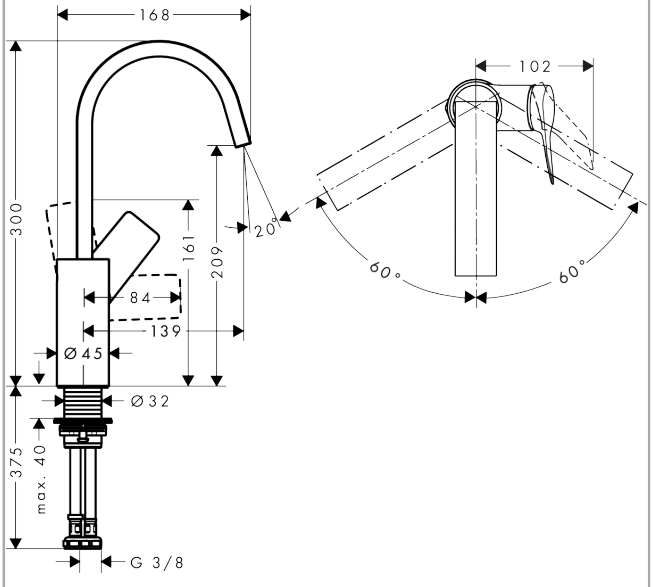


## Doorstroomdiagram

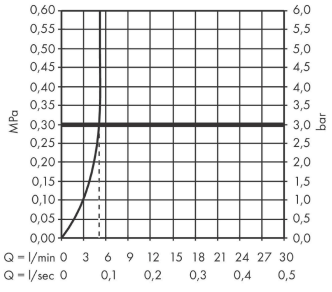

**Vivenis**
**ééngreeps wastafelmengkraan 210 met draaibare uitloop uitloop, zonder afvoer**
Oppervlak: **Brushed Bronze** Artikelnummer: **75032140**

## Explosietekening

Bouwjaar: **>06/21**

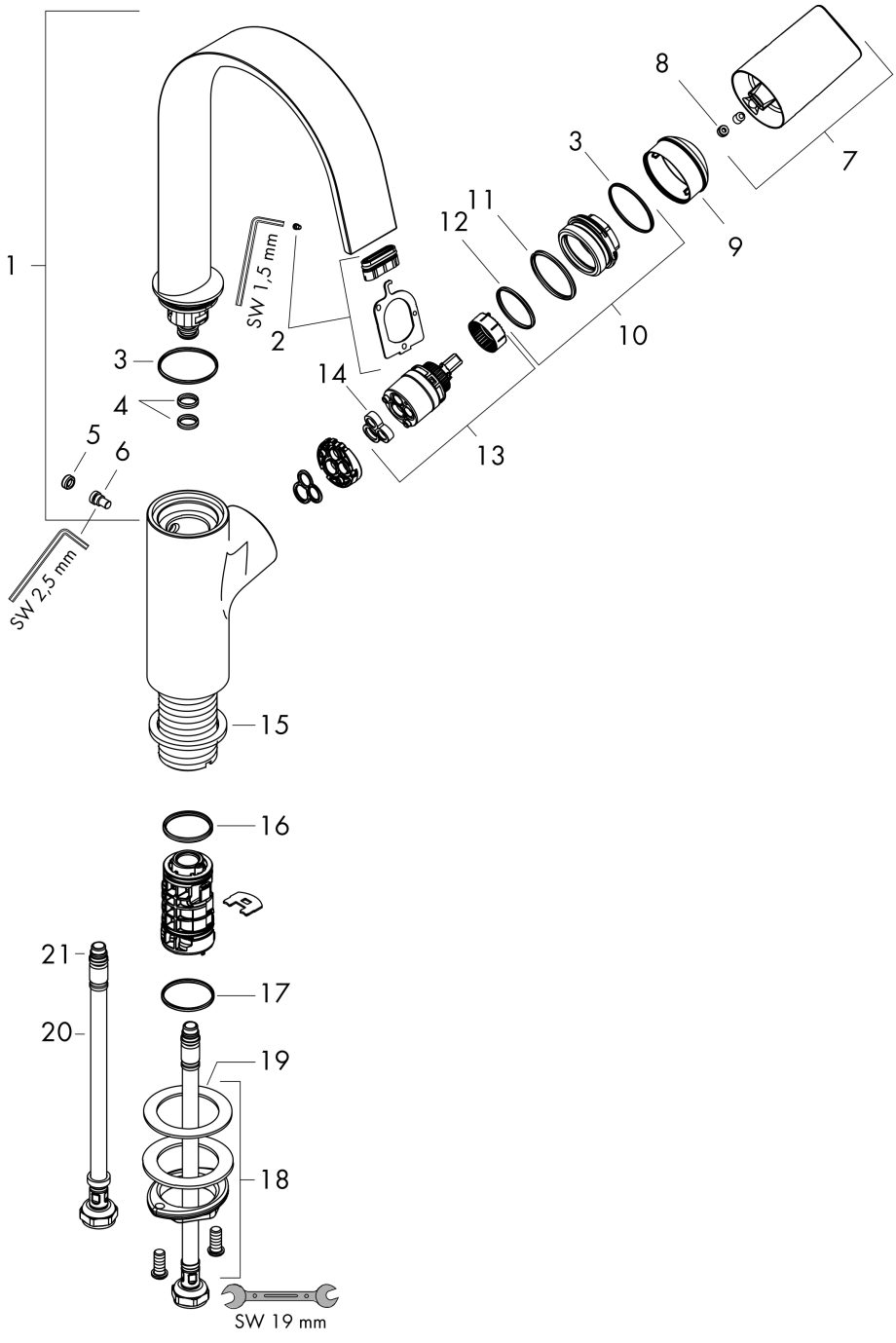

**Vivenis**
**ééngreeps wastafelmengkraan 210 met draaibare uitloop uitloop, zonder afvoer**
Oppervlak: **Brushed Bronze** Artikelnummer: **75032140**

## Reserveonderdelenlijst

Bouwjaar: **>06/21**

| Regel | Beschrijving | Artikelnummer | Prijs incl. BTW | VE |
|---|---|---|---|---|
| 1 | uitloop compl. | 94304XXX | > 175,09 € | - |
| 2 | straalschijf | 94275000 | 38,84 € | 1 |
| 3 | O-ring 30x1,5 | 98433000 | 3,51 € | 1 |
| 4 | O-ring 8x2 | 98112000 | 3,51 € | 1 |
| 5 | Stop | 93087000 | 3,51 € | 1 |
| 6 | schroef | 93088000 | 38,84 € | 1 |
| 7 | greep | 94305000 | 48,16 € | 1 |
| 8 | greepstop | 94440460 | 3,51 € | 1 |
| 9 | afdekkap | 93737000 | 38,84 € | 1 |
| 10 | moer | 92926000 | 15,00 € | 1 |
| 11 | O-ring 29x2 | 98391000 | 3,51 € | 1 |
| 12 | O-ring 25x1,5 | 98146000 | 5,69 € | 1 |
| 13 | kardoes compl. | 93760000 | 93,05 € | 1 |
| 14 | dichting | 93383000 | 12,34 € | 1 |
| 15 | vlakdichting | 98749000 | 5,69 € | 1 |
| 16 | O-ring 24x2 | 98388000 | 3,51 € | 1 |
| 17 | O-ring 26x1,5 | 98390000 | 3,51 € | 1 |
| 18 | schachtbevestigingsset compl. (Ø 32) | 13961000 | 24,20 € | 1 |
| 19 | stelring | 97548000 | 3,51 € | 1 |
| 20 | aansluitslang 450 mm M8x0,75 G3/8 | 97206000 | 30,49 € | 1 |
| 21 | O-ring 6,6x1,6 | 93019000 | 3,51 € | 1 |
| a | schachtverlenging | 13898000 | 76,23 € | 1 |