ROBINETS MANUELS

408 U
402

Matériel :

-**corps** : laiton matricé à chaud (version nickelée) (402 : pas nickelée)
-**mécanisme** : laiton, remplaçable sans vidanger l'installation
-**volant** : en ABS, protégé par une coiffe PVC (bleue)
-**etanchéité** :
  -sur la tige : -joints toriques en éthylène-propylène
  -bourrage souple resserrable
  -siège / clapet : - métal / métal
-**clapet profilé** : laiton

Particularités :

-robinet coudé pour l'obturation de l'alimentation et réglage hydraulique
-ce réglage est mémorisé avec limitation de la course
-robinet manuel, du type à double réglage avec limitation de la course et tige non-montante
-interieur remplaçable
-thermostatisable sans vidanger l'installation à l'aide de l'outil de remplacement DEMOBLOC (sauf 1")

Valeur Kvs :

DN	3/8"	1/2"	3/4"	4/4"
Modèle équerre	1,7	1,9	3,3	8,5

Option :

-raccords mécaniques pour tube métrique calibré en acier et/ou cuivre (réf. 834 - nickelé)
-clé pour réglage de la tige de préréglage (réf. 135)

G	B	D	H	L
3/8"	49	43	59	20
1/2"	53	43	58	23
3/4"	63	43	57,5	26
4/4"	73	43	56	30,5

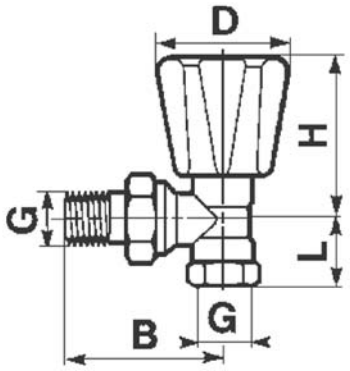

COPYRIGHT VAN MARCKE LOGISTICS S.A. - 04.03
Les dimensions, ainsi que l'assortiment peuvent subir des modifications sans avis préalable.