Spécifications du produit

- sans plomb, résistant à la dézincification
- 2x anti-retour
- 3x sortie G 1/2"
- 2x entrée G 1/2"
- chape de protection gros-œuvre
- manchette étanche
- isolation phonique et thermique
- entraxe 70 mm
- compatible xGRID (en cas d'utilisation du rail de montage + profondeur de montage de 10 mm)

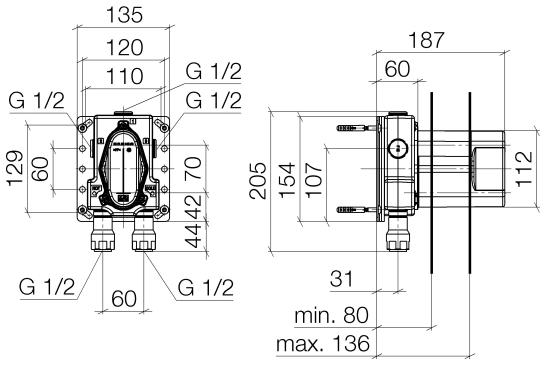

Finitions

- 3542597090

DORNBRACHT FRANCE SARL RUE DE LA ROQUETTE 2 75011 PARIS FRANCE
TÉL. +33 140 211 070 FAX +33 140 213 701 E-MAIL : MAIL@DORNBRACHTGROUP.FR TOILE: WWW.DORNBRACHT.COM

Vue éclatée

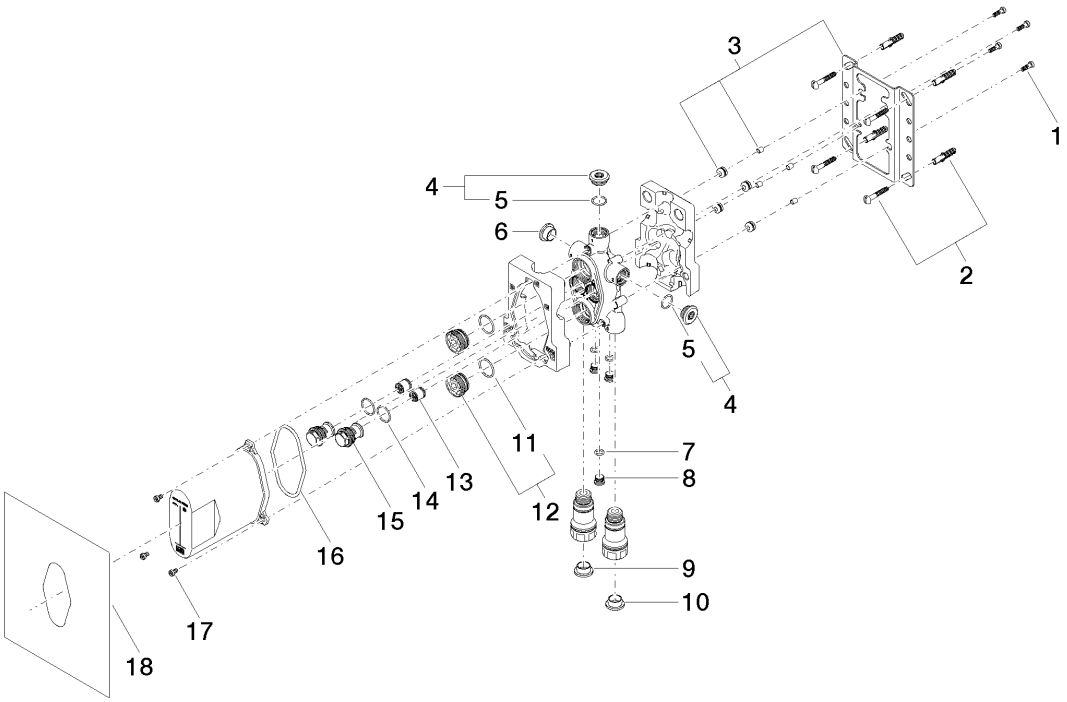

DORNBRACHT FRANCE SARL RUE DE LA ROQUETTE 2 75011 PARIS FRANCE
TÉL. +33 140 211 070 FAX +33 140 213 701 E-MAIL : MAIL@DORNBRACHTGROUP.FR TOILE: WWW.DORNBRACHT.COM

Quantité commandée

Nr	Référence	Désignation	Quantité utilisée
1	09303017190	vis	4
2	0430310240190	set de fixation	2
3	0417201270090	patte de fixation	1
4	0431200060090	bonde de fond	2
5	09141005390	joint	2
6	09312009290	bonde de fond	1
7	09141013990	joint	3
8	0931200391090	bonde de fond	3
9	09312009390	bonde de fond	1
10	09312009490	bonde de fond	1
11	09141011290	joint	2
12	0430111490090	bonde de fond	2
13	09230104090	anti-retour	2
14	09141005690	joint	2
15	09240321990	raccord a vis	2
16	09141051290	joint	1
17	09303011290	vis	3
18	0414030800090	kit de garniture	1

DORNBRACHT FRANCE SARL RUE DE LA ROQUETTE 2 75011 PARIS FRANCE
TÉL. +33 140 211 070 FAX +33 140 213 701 E-MAIL : MAIL@DORNBRACHTGROUP.FR TOILE: WWW.DORNBRACHT.COM

Diagramme de débit

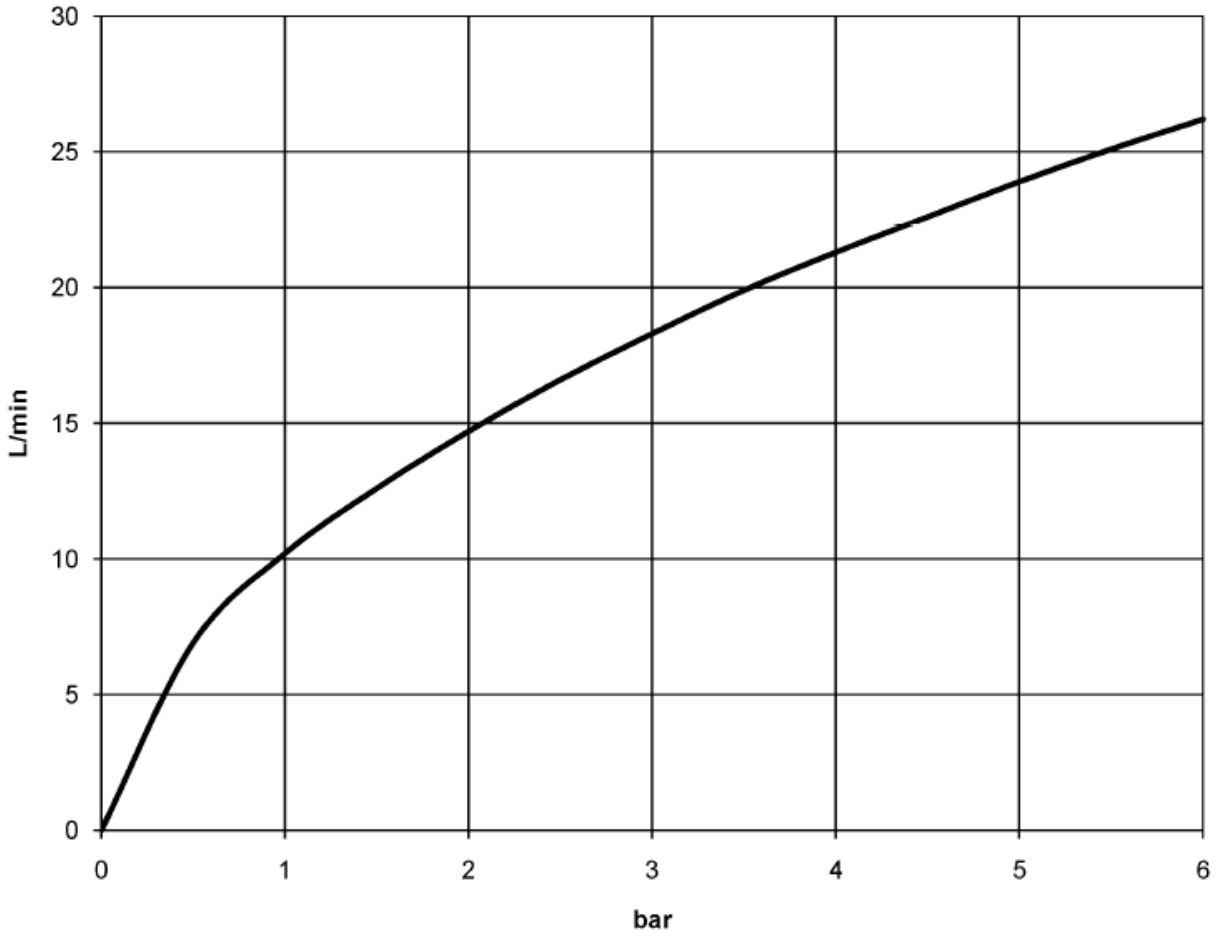

DORNBRACHT FRANCE SARL RUE DE LA ROQUETTE 2 75011 PARIS FRANCE
TÉL. +33 140 211 070 FAX +33 140 213 701 E-MAIL : MAIL@DORNBRACHTGROUP.FR TOILE: WWW.DORNBRACHT.COM