hansgrohe

Rainfinity
PowderRain hoofddouche 360 1jet
Oppervlak: **Brushed Black Chrome** Artikelnummer: **26231340**

Beschrijving

- diameter straalplaat 360 mm
- PowderRain
- doorstroomhoeveelheid PowderRain-straal bij 3 bar: 20,3 l/min
- functie van: 17,3 l/min
- maximale doorstroomhoeveelheid bij 3 bar: 20,3 l/min
- straalhoek hoofddouche verstelbaar (2 x 5°)
- frame: Metaal
- afdekplaat van aluminium
- oppervlak straalplaat: grafiet
- plafonddouche afneembaar voor reiniging

Artikeldetails

Vrijblijvende advies verkoopprijs excl. BTW	1.308,20 €
Vrijblijvende advies verkoopprijs incl. BTW	1.582,92 €

Technologie

Quick Clean

XXL Performance

Designprijzen

GOLD AWARD 2019

reddot award 2019 best of the best

INNOVATIVE ARCHITECTURE best of best

GERMAN DESIGN AWARD WINNER 2020

DESIGN AWARD 2020

GERMAN DESIGN AWARD WINNER 2021

Productfoto

Maattekening

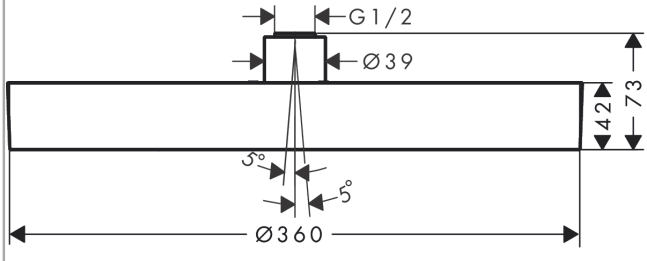

Rainfinity
PowderRain hoofddouche 360 1jet
Oppervlak: **Brushed Black Chrome** Artikelnummer: **26231340**

Doorstroomdiagram

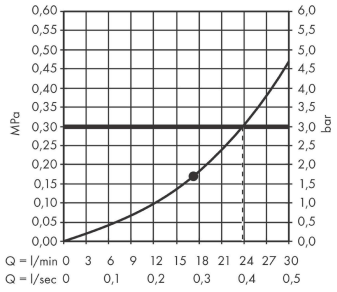

De verbruikswaarden werden in overeenstemming met de praktijk met de bijbehorende armaturen (thermostaat/mengkraan/inbouwventiel) gemeten.

Rainfinity
PowderRain hoofddouche 360 1jet
Oppervlak: **Brushed Black Chrome** Artikelnummer: **26231340**

Explosietekening

Bouwjaar: **>04/21**

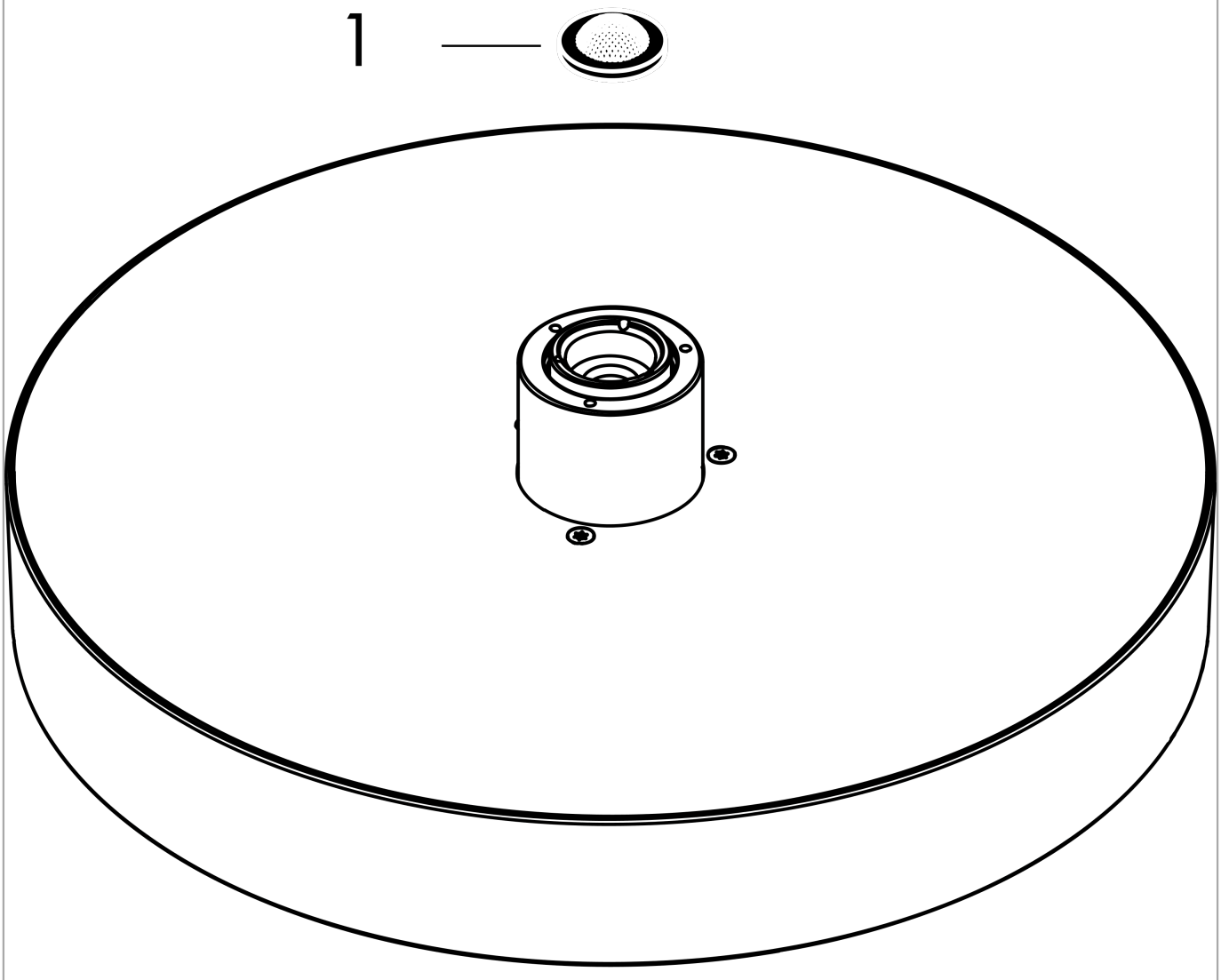

Rainfinity
PowderRain hoofddouche 360 1jet
Oppervlak: **Brushed Black Chrome** Artikelnummer: **26231340**

Reserveonderdelenlijst

Bouwjaar: **>04/21**

Regel	Beschrijving	Artikelnummer	Prijs incl. BTW	VE
1	zeefdichting	94246000	2,90 €	1