GL077
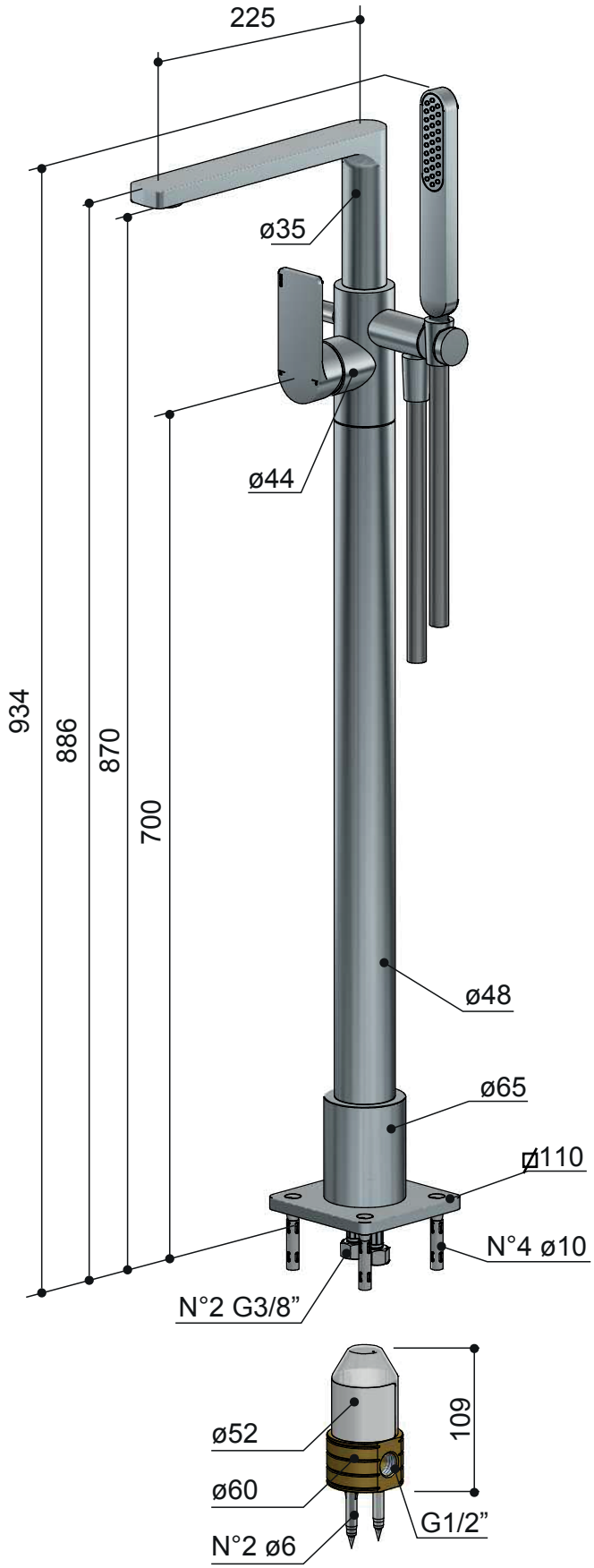
2021-01