LAVE-MAINS
420

SKU 014600

SKU 014601

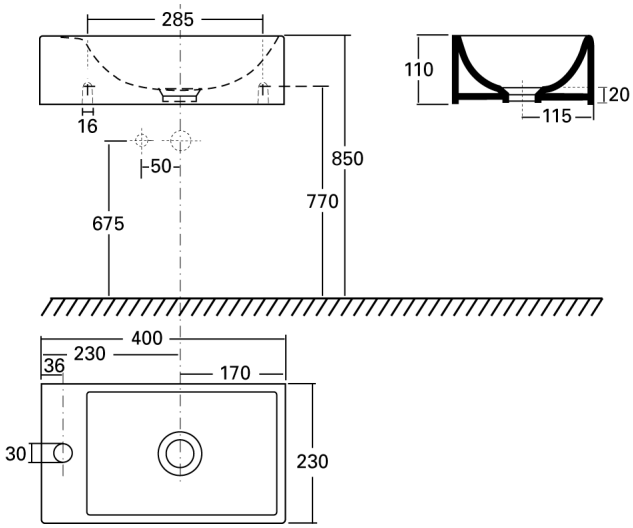

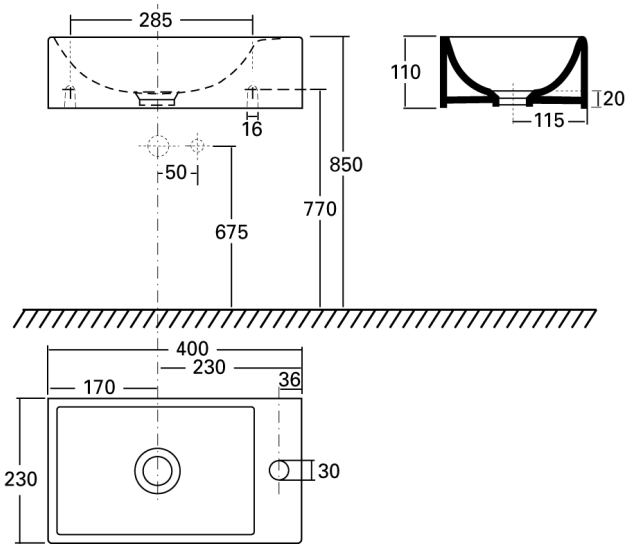

COPYRIGHT VAN MARCKE LOGISTICS NV – 06.10 F014600F
Rev.
Les dimensions, ainsi que l'assortiment peuvent subir des modifications sans avis préalable.

LAVE-MAINS
420

Dimensions :

	SKU 014600	SKU 014601
largeur	400 mm	400 mm
profondeur	230 mm	230 mm
hauteur	110 mm	110 mm
poids	6,6 kg	6,6 kg

Matériel :

porcelaine vitrifiée

Couleur :

blanc

Caractéristiques :

• SKU 014600 : trou robinet à gauche
• SKU 014601 : trou robinet à droite
• sans trop-plein

Référence :

• SKU 014600 : ref. S8440000000
• SKU 014601 : ref. S8448000000

COPYRIGHT VAN MARCKE LOGISTICS NV – 06.10

Les dimensions, ainsi que l'assortiment peuvent subir des modifications sans avis préalable.