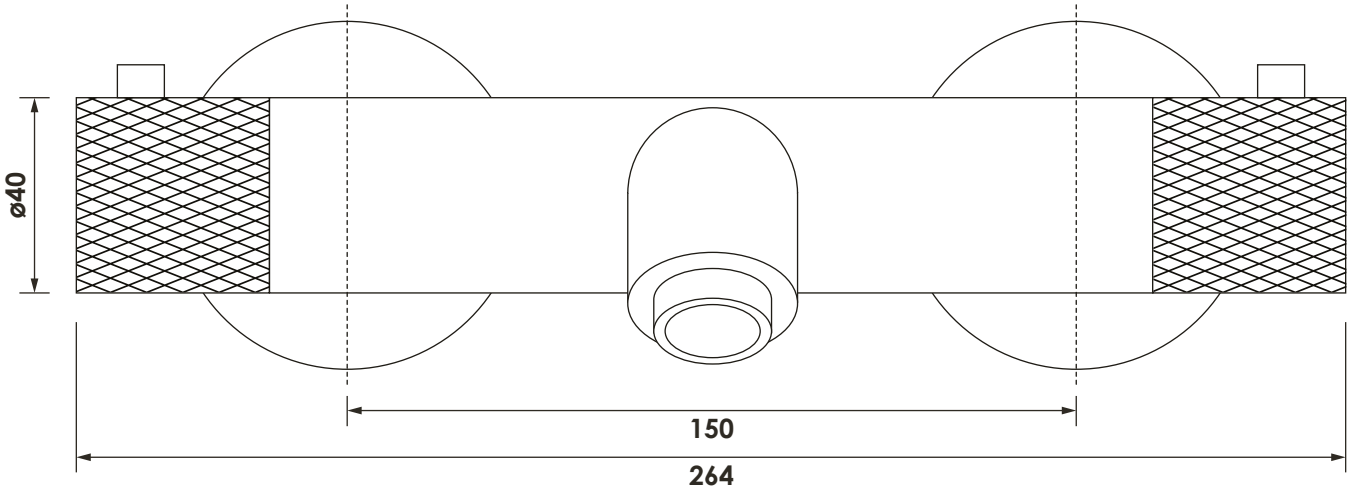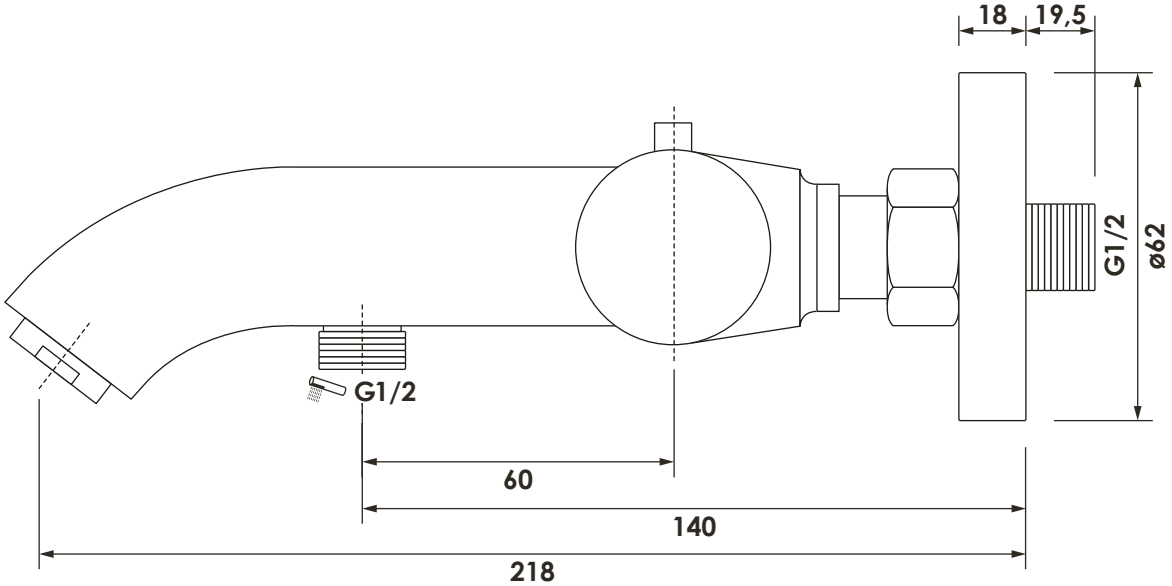BRAUER