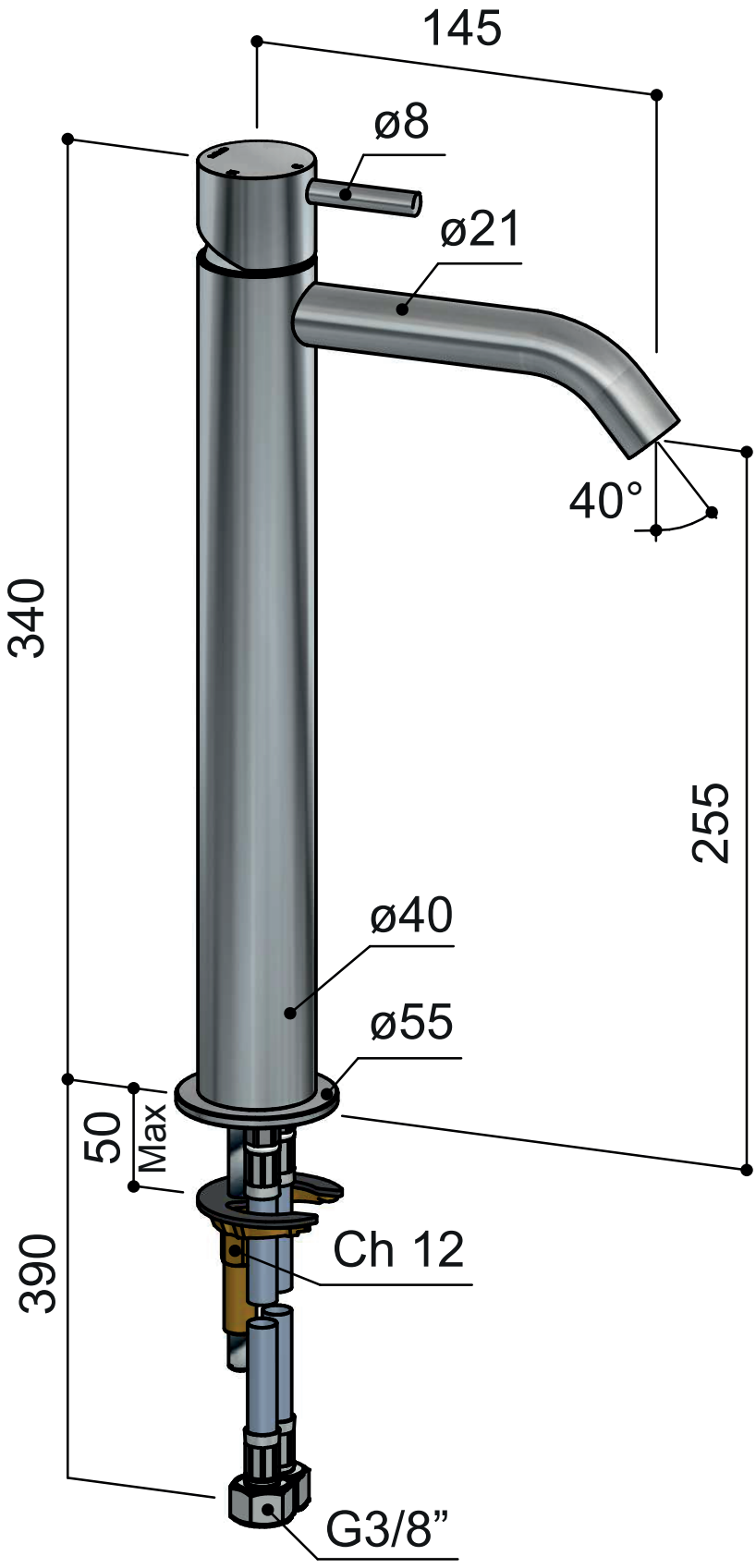
145
ø8
ø21
40°
340
255
ø40
ø55
50
Max
390
Ch 12
G3/8”